

P-sokkel IP65 til PD4-P IP20

92375 EAN: 4007529923755

- Dimensioner: Ø 115 x 70 mm
- Beskyttelsesgrad/-klasse: IP65
- Beskyttelse mod slag: IK07

Bestil data

Betegnelse	Farve	Art.no
P-sokkel IP65 til PD4-P IP20	hvid	92375

Tekniske data

Dimensioner:	Ø 115 x 70 mm
Beskyttelsesgrad/-klasse:	IP65
Beskyttelse mod slag:	IK07
Kabinet:	UV-resistent polycarbonat af høj kvalitet
Materiale Farve:	hvid

Information om produktet

Med denne Aufputzdose, graden af beskyttelse af tilstedeværelsen detektorer: • PD4-M-1c-AP
• PD4-M-1C-GH-AP kan øges fra IP20 til IP65!

Egnet für: 92245, 92580, ...

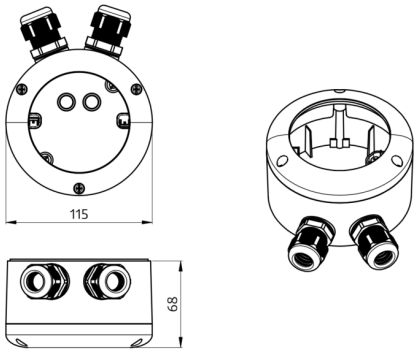
115
68

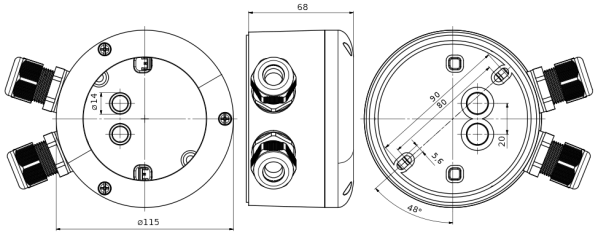
68
ø14
ø115
90
80
20
5,6
48°