B.E.G. LUXOMAT®



# P sokkel IP54 til PD2- / PD4-P

92161 EAN: 4007529921614

- Dimensioner: Ø 100 x 15 mm
- Beskyttelsesgrad/-klasse: IP54
- Kabinet: UV-resistent polycarbonat af høj kvalitet

## Bestil data

| Betegnelse | Farve | Art.no |
|---|---|---|
| P sokkel IP54 til PD2- / PD4-P | hvid | 92161 |

## Tekniske data

| | |
|---|---|
| Dimensioner: | Ø 100 x 15 mm |
| Beskyttelsesgrad/-klasse: | IP54 |
| Kabinet: | UV-resistent polycarbonat af høj kvalitet |
| Materiale Farve: | hvid, svarende til RAL9010 |

## Information om produktet

Med denne tilbehørssokkel kan beskyttelsesgraden for tilstedeværelsessensoren PD2 und PD4 (version til montering på en væg) øges fra IP20 til IP54.

Egnet für: 92150, 92152, 92153, 92154, 92245, 92279, 92280, 92305, 92550, 92580, ...

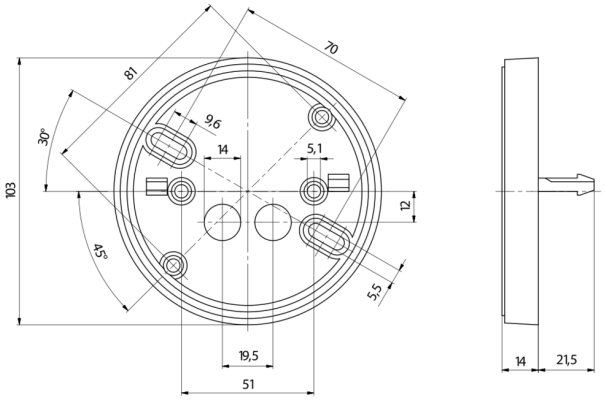
70
81
9,6
30°
14
5,1
103
12
45°
5,5
19,5
51
14
21,5