

P Sokkel/underlag IP65 PD4N

93314 EAN: 4007529933143

Påbygningssæt IP65 til omdannelse af PD4N sensorer

Til brugbarhed / foreneligheden af tilbehør Der henvises til beskrivelserne af de vigtigste artikler

Bestil data

Betegnelse	Farve	Art.no
P Sokkel/underlag IP65 PD4N	hvid	93314

Tekniske data

Dimensioner:	133 x 133 x 69 mm
Beskyttelsesgrad/-klasse:	IP65
Materiale Farve:	hvid

Information om produktet

Påbygningssæt IP65 til omdannelse af PD4N sensorer

Til brugbarhed / foreneligheden af tilbehør Der henvises til beskrivelserne af de vigtigste artikler

Egnet für: 92151, 93241, 93340, 93377, 93460, 93461, 93463, 93473, 93474, 93514, 93515, 93517, 93535, 93536, 93546, ...

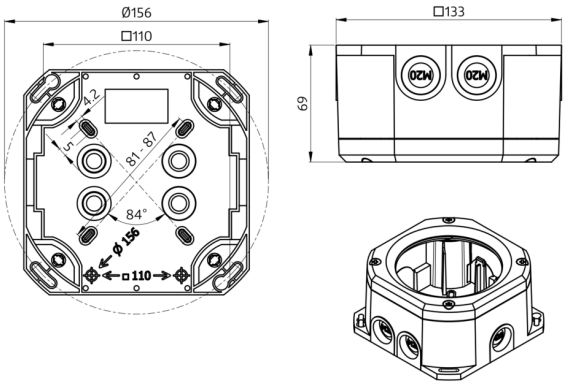
Ø156
□110
4.2
5
81 - 87
84°
Ø 156
□ 110
□133
69
M20
M20