

P Sokkel/underlag IP54 PD2N H

93782 EAN: 4007529937820

Påbygningssæt til omdannelse af PD2N Loftmonterede enheder

Til brugbarhed / foreneligheden af tilbehør Der henvises til beskrivelserne af de vigtigste artikler

Bestil data

Betegnelse	Farve	Art.no
P Sokkel/underlag IP54 PD2N H	trafikhvid	93782

Tekniske data

Dimensioner:	Ø 110 x 65 mm
Beskyttelsesgrad/-klasse:	IP54
Materiale Farve:	trafikhvid, svarende til RAL9016

Information om produktet

Påbygningssæt til omdannelse af PD2N Loftmonterede enheder

Til brugbarhed / foreneligheden af tilbehør Der henvises til beskrivelserne af de vigtigste artikler

Egnet für: 93240, 93351, 93452, 93453, 93455, 93476, 93477, 93580, ...

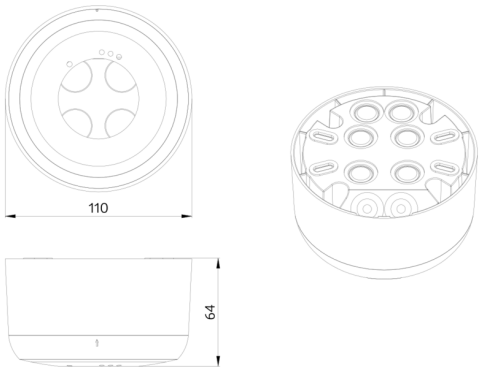
110
64