

P Sokkel/underlag IP54 PD2N H

93454 EAN: 4007529934546

Påbygningssæt til omdannelse af PD2N Loftmonterede enheder

Til brugbarhed / foreneligheden af tilbehør Der henvises til beskrivelserne af de vigtigste artikler

Bestil data

Betegnelse	Farve	Art.no
P Sokkel/underlag IP54 PD2N H	hvid	93454

Tekniske data

Dimensioner:	Ø 110 x 65 mm
Beskyttelsesgrad/-klasse:	IP54
Materiale Farve:	hvid, svarende til RAL9010

Information om produktet

Påbygningssæt til omdannelse af PD2N Loftmonterede enheder

Til brugbarhed / foreneligheden af tilbehør Der henvises til beskrivelserne af de vigtigste artikler

Egnet für: 93240, 93351, 93452, 93453, 93455, 93476, 93477, 93580, ...

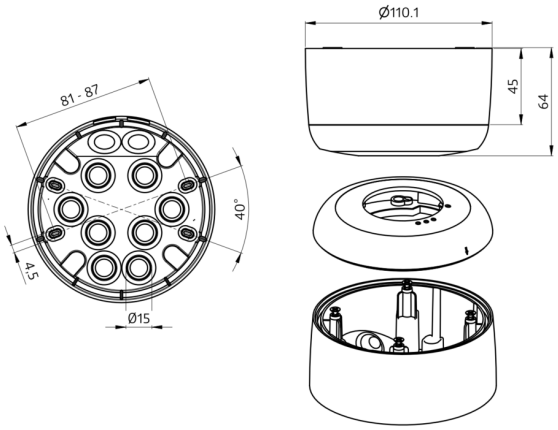
Ø110.1
81 - 87
45
64
40°
45
Ø15