B.E.G. LUXOMAT®



LC-plus 280

91048 EAN: 4007529910489

230 V PIR-udendørs bevægelsessensor med 280° detekteringsvinkel og en rækkevidde på op til 16 m (620 m²), kan fjernbetjenes

Bestil data

Betegnelse	Farve	Art.no
LC-plus 280	sølv	91048

Anvendelsesområder

- udendørs områder (indgange / adgangsveje)
- parkeringsarealer
- parkeringskældre
- Højlager

Tilbehør

Betegnelse	Farve	Art.no
RC-dæmperled	hvid	10880
Mini-RC-dæmperled		10882
BLE-IR-Adapter	sort	93067
IR-LC-plus	-	92095
IR-LC-Mini	-	92093
Bold-beskyttelseskurv BSK (Ø 164 x 143 mm)	hvid	92467
Polholder med vejrbeskyttelse	rustfrit stål	93220
Vægholder med vejrbeskyttelse	hvid	93222
Vægholder med vejrbeskyttelse	antracit	93221
Aafdækningslameller LC-plus 280		32698

Tekniske data

Spænding:	110 – 240 V AC 50 / 60 Hz
Dimensioner:	110 x 68 x 78 mm
Strømforbrug:	ca. 0.24 W
Detektionsområde:	vandret 280° (Vægmontering)
Rækkevidde:	maks. 16 m på tværs maks. 9 m frontalt
Detekteret område bevægelserne detekteres på tværs:	620 m² / 2.5 m Monteringshøjde
Monteringshøjde min./maks./anbefalet:	2 m / 3 m / 2.5 m
Beskyttelsesgrad/-klasse:	IP54 / Klasse II
Beskyttelse mod slag:	IK02
Omgivelsestemperatur:	-25 °C til +50 °C
Kabinet:	UV-resistent polycarbonat af høj kvalitet
Materiale Farve:	sølv mat, svarende til RAL9006
Kanal 1 (lysstyring)	
Afbryderstyrke:	2000 W, cos φ = 1 1000 VA, cos φ = 0.5 400 W LED
Kontakt-type:	1x µ-kontakt, lukke/NO
Tidsindstillinger:	15 sek. – 16 min, Impuls
Lux grænseværdi for tænd og sluk:	2 – 500 Lux

Information om produktet

Bevægelsessensorer, der også registrerer nedad, sikrer en komplet overvågning

Bevægeligt kuglehoved

Zero crossing tilkobling og frakobling

Yderligere funktioner kan indstilles via fjernbetjeningen, der fås som tilbehør

Let montering med stiksokkel

Detekteringsområdet kan begrænses ved hjælp af afdækningslameller

Inklusiv specialsokkel til udendørs hjørnemontering!

Fabriksindstilling: 3 min og 20 lux

Anvendelseseksempler:
udendørs områder (indgange / adgangsveje), parkeringsarealer, parkeringskældre, Højlager

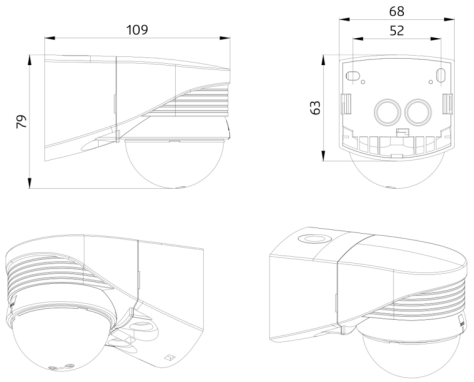
109
79
68
52
63

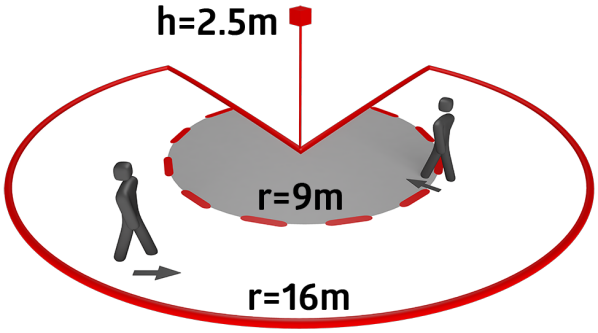
h=2.5m
r=9m
r=16m

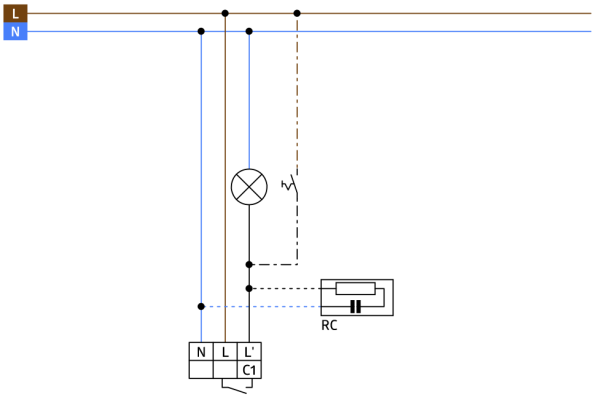
L
N
RC
N
L
L'
C1

Tilbehør



RC-dæmperled
Art.no: 10880

Spænding: 230 V AC ±10%
Dimensioner: 38 x 12 x 26 mm
Beskyttelsesgrad/-klasse: IP20 / Klasse II



Mini-RC-dæmperled
Art.no: 10882

Spænding: 230 V AC ±10%
Dimensioner: 50 x 23 x 8 mm
Beskyttelsesgrad/-klasse: IP20 / Klasse II



BLE-IR-Adapter
Art.no: 93067

Dimensioner: 40 x 55 x 103 mm
Materiale Farve: sort
Frekvens: 2.4 GHz ISM band, GFSK
0.2 dBm + 5.3 dBi = 5.5 dBm



IR-LC-plus
Art.no: 92095

Batteri: 3.0 V Lithium CR2032 inklusiv
Dimensioner: 80 x 60 x 8 mm
Materiale Farve: -



IR-LC-Mini
Art.no: 92093

Batteri: 3.0 V Lithium CR2032 inklusiv
Dimensioner: 57 x 35 x 7 mm
Materiale Farve: -



Bold-beskyttelseskurv BSK (Ø 164 x 143 mm)
Art.no: 92467

Dimensioner: Ø 164 x 143 mm
Beskyttelse mod slag: IK09
Kabinet: Coated stålkurv



Polholder med vejrbeskyttelse
Art.no: 93220

Dimensioner: 188 x 98 x 134 mm
Kabinet: rustfrit stål
Materiale Farve: rustfrit stål



Vægholder med vejrbeskyttelse
Art.no: 93222

Dimensioner: 188 x 98 x 134 mm
Materiale Farve: hvid



Vægholder med vejrbeskyttelse
Art.no: 93221

Dimensioner: 188 x 98 x 134 mm
Materiale Farve: antracit



Aafdækningslameller LC-plus 280
Art.no: 32698

Kabinet: UV-resistent polycarbonat af høj kvalitet
Materiale Farve: transparent