B.E.G. LUXOMAT®



LC-Click 140

91101 EAN: 4007529911011

230 V PIR-udendørs bevægelsessensor med 140° detekteringsvinkel og en rækkevidde på op til 12 m (170 m²)

Bestil data

Betegnelse	Farve	Art.no
LC-Click 140	hvid	91101

Tilbehør

Betegnelse	Farve	Art.no
RC-dæmperled	hvid	10880
Mini-RC-dæmperled		10882
Bold-beskyttelseskurv BSK (Ø 164 x 143 mm)	hvid	92467
Polholder med vejrbeskyttelse	rustfrit stål	93220
Vægholder med vejrbeskyttelse	hvid	93222
Vægholder med vejrbeskyttelse	antracit	93221
Påbygningsramme LC	hvid	91080

Tekniske data

Spænding:	110 – 240 V AC 50 / 60 Hz
Dimensioner:	90 x 67 x 82 mm
Strømforbrug:	ca. 0.4 W
Detektionsområde:	vandret 140° (Vægmontering)
Rækkevidde:	maks. 12 m på tværs maks. 4 m frontalt
Detekteret område bevægelserne detekteres på tværs:	170 m² / 2.5 m Monteringshøjde
Monteringshøjde min./maks./anbefalet:	2 m / 3 m / 2.5 m
Beskyttelsesgrad/-klasse:	IP44 / Klasse II
Omgivelsestemperatur:	-25 °C til +50 °C
Kabinet:	UV-resistent polycarbonat af høj kvalitet
Materiale Farve:	hvid mat, svarende til RAL9010
Kanal 1 (lysstyring)	
Afbryderstyrke:	1000 W, cos φ = 1 500 VA, cos φ = 0.5 400 W LED
Kontakt-type:	1x µ-contakt, lukke/NO
Tidsindstillinger:	4 sek. – 10 min
Lux grænseværdi for tænd og sluk:	10 – 300 Lux

Information om produktet

Bevægelsessensor med et detekteringsområde på 140°

Bevægeligt kuglehoved

Let montering med stiksokkel

Detekteringsområdet kan begrænses ved hjælp af afdækningslameller

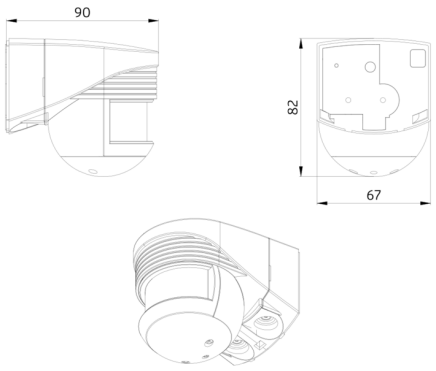
90
82
67

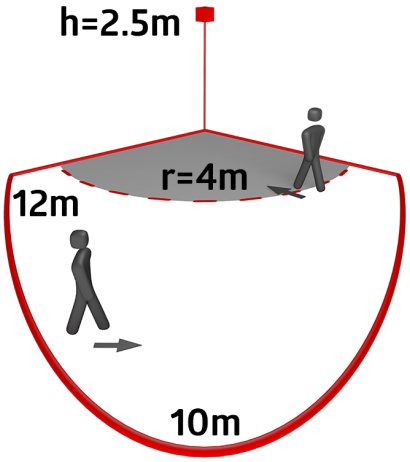
h=2.5m
r=4m
12m
10m

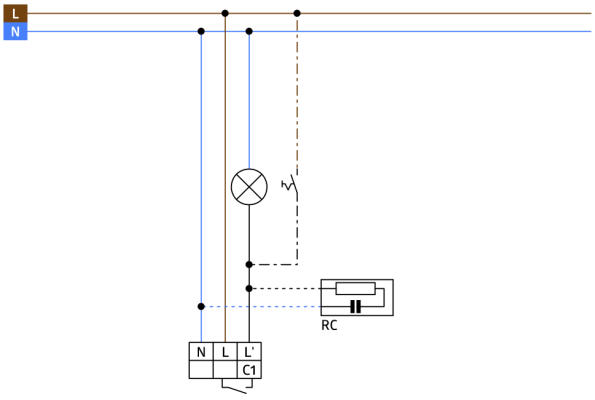
L
N
RC
N
L
L'
C1

Tilbehør



RC-dæmperled
Art.no: 10880

Spænding: 230 V AC ±10%
Dimensioner: 38 x 12 x 26 mm
Beskyttelsesgrad/-klasse: IP20 / Klasse II



Mini-RC-dæmperled
Art.no: 10882

Spænding: 230 V AC ±10%
Dimensioner: 50 x 23 x 8 mm
Beskyttelsesgrad/-klasse: IP20 / Klasse II



Bold-beskyttelseskurv BSK (Ø 164 x 143 mm)
Art.no: 92467

Dimensioner: Ø 164 x 143 mm
Beskyttelse mod slag: IK09
Kabinet: Coated stålkurv

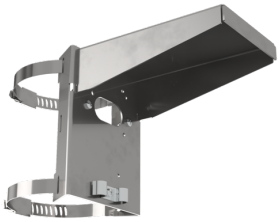

Polholder med vejrbeskyttelse
Art.no: 93220

Dimensioner: 188 x 98 x 134 mm
Kabinet: rustfrit stål
Materiale Farve: rustfrit stål



Vægholder med vejrbeskyttelse
Art.no: 93222

Dimensioner: 188 x 98 x 134 mm
Materiale Farve: hvid



Vægholder med vejrbeskyttelse
Art.no: 93221

Dimensioner: 188 x 98 x 134 mm
Materiale Farve: antracit



Påbygningsramme LC
Art.no: 91080

Dimensioner: 78 x 78 x 13 mm
Kabinet: UV-resistent polycarbonat af høj kvalitet
Materiale Farve: hvid