B.E.G. LUXOMAT®



Indoor 180-TR med ramme

92650 EAN: 4007529926503

230 V PIR-vægbevægelsessensor med 180° detekteringsvinkel og en rækkevidde på op til 10 m (150 m²), med lydsensor til trappebelysningsstyring

Bestil data

Betegnelse	Farve	Art.no
Indoor 180-TR med ramme	ren hvid	92650

Anvendelsesområder

- trapper

Tilbehør

Betegnelse	Farve	Art.no
SCT1	grå	92655
Ramme IP20 Indoor 180	ren hvid	92630
Ramme IP20 Indoor 180	trafikhvid	92631
Ramme IP20 Indoor 180	antracit	92634
Ramme IP54 Indoor 180	ren hvid	92139
Ramme IP20 Indoor 180	østershvid	92632
Ramme IP20 Indoor 180	sølv	92633
P-sokkel Indoor 180	ren hvid	92141
Afdækning Indoor 180 45x45	trafikhvid	38947
Afdækning Indoor 180 45x45	østershvid	39076
Afdækning Indoor 180 55 x 55 mm	ren hvid	39222
Afdækning Indoor 180 55 x 55 mm	trafikhvid	39223
Afdækning Indoor 180 55 x 55 mm	Signalhvid	39241
Afdækning Indoor 180 55x55	trafikhvid	39242
Afdækning Indoor 180 S1 56x56	ren hvid	35126

Afdækning Indoor 180 56x56 Modul2	ren hvid	35127
Aafdækningslameller Indoor 180 transparent		92294
Aafdækningslamelle Indoor 180		33233
Beskyttelseshætte Indoor 180		92018

Tekniske data

Spænding:	110 – 240 V AC 50 / 60 Hz Driftsspænding via trappelysautomat
Dimensioner:	med ramme 87 x 87 x 61 mm
Strømforbrug:	ca. 0.8 W
Detektionsområde:	vandret 180° (Vægmontering)
Rækkevidde:	maks. 10 m på tværs maks. 3 m frontalt
Detekteret område bevægelserne detekteres på tværs:	150 m² / 1.1 m Monteringshøjde
Monteringshøjde min./maks./anbefalet:	1 m / 2.2 m / 1.1 m
Beskyttelsesgrad/-klasse:	IP20 / Klasse II
Beskyttelse mod slag:	IK05
Omgivelsestemperatur:	-25 °C til +50 °C
Kabinet:	UV-resistent polycarbonat af høj kvalitet
Materiale Farve:	ren hvid mat, svarende til RAL9010
Kanal 1	
Afbryderstyrke:	0.2 A / 230 V
Tidsindstillinger:	Impulsvarighed: 0.1 s; Deaktivering af lys måling 1 min – 10 min
Lux grænseværdi for tænd og sluk:	2 – 2000 Lux

Information om produktet

Vægbevægelsessensor specielt til til- og frakobling af trappelysautomater

Triac-udførelse med 2-tråds-teknik, uden nulleder

Garanteret fejlfri drift med LUXOMAT SCT1 (maks. 10 sensorer pr. automat)

Fås med ramme (mål indvendig afdækning 60 x 60 mm) eller uden ramme til kombination med afdækningsramme (mål indvendig afdækning 50 x 50 mm) i 5 forskellige farver

I kombination med central plader kan anvendes i fælles ramme systemer af forskellige producenter

B.E.G. rammer og centrale plader til kombination med andre tilgængelige ramme systemer

Anvendelseseksempler:
trapper

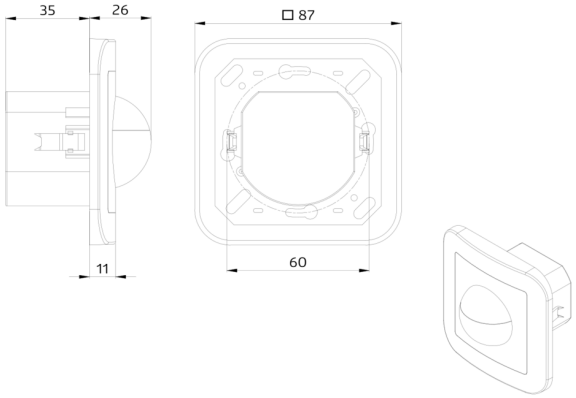
35
26
□ 87
11
60

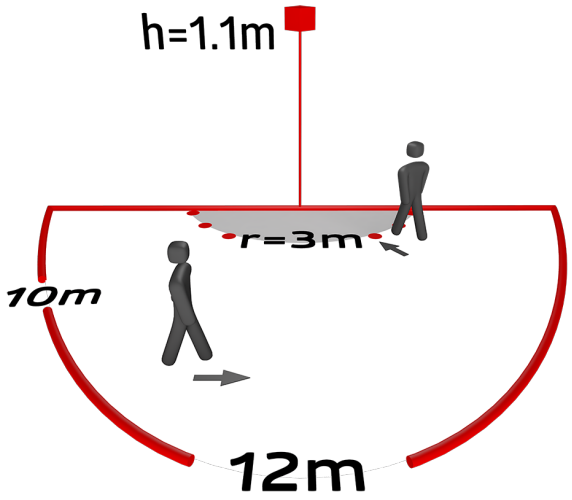
h=1.1m
r=3m
10m
12m

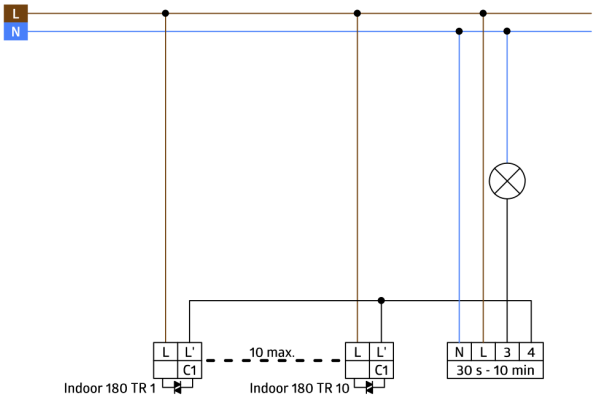
L
N
L
L'
C1
10 max.
L
L'
C1
N
L
3
4
30 s - 10 min
Indoor 180 TR 1
Indoor 180 TR 10

Tilbehør



SCT1
Art.no: 92655

Spænding: 230 V AC +/- 10% 50 Hz
Dimensioner: 86 x 18 x 66 mm (1 TE)
Strømforbrug: < 0.75 W



Ramme IP20 Indoor 180
Art.no: 92630

Dimensioner: 86 x 86 mm
Beskyttelsesgrad/-klasse: IP20
Kabinet: UV-resistent polycarbonat af høj kvalitet



Ramme IP20 Indoor 180
Art.no: 92631

Dimensioner: 86 x 86 mm
Beskyttelsesgrad/-klasse: IP20
Kabinet: UV-resistent polycarbonat af høj kvalitet



Ramme IP20 Indoor 180
Art.no: 92634

Dimensioner: 86 x 86 mm
Beskyttelsesgrad/-klasse: IP20
Kabinet: UV-resistent polycarbonat af høj kvalitet



Ramme IP54 Indoor 180
Art.no: 92139

Dimensioner: 87 x 87 mm
Beskyttelsesgrad/-klasse: IP54
Kabinet: UV-resistent polycarbonat af høj kvalitet



Ramme IP20 Indoor 180
Art.no: 92632

Dimensioner: 86 x 86 mm
Beskyttelsesgrad/-klasse: IP20
Kabinet: UV-resistent polycarbonat af høj kvalitet



Ramme IP20 Indoor 180
Art.no: 92633

Dimensioner: 86 x 86 mm
Beskyttelsesgrad/-klasse: IP20
Kabinet: UV-resistent polycarbonat af høj kvalitet



P-sokkel Indoor 180
Art.no: 92141

Dimensioner: 88 x 88 x 42 mm
Beskyttelsesgrad/-klasse: IP54
Beskyttelse mod slag: IK05



Afdækning Indoor 180 45x45
Art.no: 38947

Dimensioner: 45 x 45 mm
Materiale Farve: trafikhvid mat, svarende til RAL9016



Afdækning Indoor 180 45x45
Art.no: 39076

Dimensioner: 45 x 45 mm
Kabinet: UV-resistent polycarbonat af høj kvalitet
Materiale Farve: østershvid mat, svarende til RAL1013



Afdækning Indoor 180 55 x 55 mm
Art.no: 39222

Dimensioner: 55 x 55 mm
Kabinet: UV-resistent polycarbonat af høj kvalitet
Materiale Farve: ren hvid blank, svarende til RAL9010



Afdækning Indoor 180 55 x 55 mm
Art.no: 39223

Dimensioner: 55 x 55 mm
Kabinet: UV-resistent polycarbonat af høj kvalitet
Materiale Farve: trafikhvid blank



Afdækning Indoor 180 55 x 55 mm
Art.no: 39241

Dimensioner: 55 x 55 mm
Kabinet: UV-resistent polycarbonat af høj kvalitet
Materiale Farve: Signalhvid blank, svarende til RAL9003



Afdækning Indoor 180 55x55
Art.no: 39242

Dimensioner: 55 x 55 mm
Kabinet: UV-resistent polycarbonat af høj kvalitet
Materiale Farve: trafikhvid blank, svarende til RAL9016



Afdækning Indoor 180 S1 56x56
Art.no: 35126

Dimensioner: 56 x 56 mm
Kabinet: UV-resistent polycarbonat af høj kvalitet
Materiale Farve: ren hvid blank, svarende til RAL9010



Afdækning Indoor 180 56x56 Modul2
Art.no: 35127

Dimensioner: 56 x 56 mm
Kabinet: UV-resistent polycarbonat af høj kvalitet
Materiale Farve: ren hvid blank, svarende til RAL9010



Aafdækningslameller Indoor 180 transparent
Art.no: 92294

Kabinet: UV-resistent polycarbonat af høj kvalitet

Aafdækningslamelle Indoor 180
Art.no: 33233

Kabinet: UV-resistent polycarbonat af høj kvalitet
Materiale Farve: hvid

Beskyttelseshætte Indoor 180
Art.no: 92018

Dimensioner: 56 x 56 mm
Kabinet: UV-resistent polycarbonat af høj kvalitet
Materiale Farve: ren hvid blank, svarende til RAL9010