B.E.G. LUXOMAT®



Indoor 180-R uden ramme Set 92665-92141

230 V PIR-vægbevægelsessensor med 180° detekteringsvinkel og en rækkevidde på op til 10 m (150 m²), med lydsensor

Bestil data

Betegnelse	Farve	Art.no
Indoor 180-R uden ramme	-	92665
P-sokkel Indoor 180	ren hvid	92141

Tekniske data

Spænding:	110 – 240 V AC 50 / 60 Hz
Dimensioner:	**88 x 88 x 42 mm (92141)**
Strømforbrug:	ca. 0.5 W
Detektionsområde:	vandret 180° (Vægmontering)
Rækkevidde:	maks. 10 m på tværs maks. 3 m frontalt
Detekteret område bevægelserne detekteres på tværs:	150 m² / 1.1 m Monteringshøjde
Monteringshøjde min./maks./anbefalet:	1 m / 2.2 m / 1.1 m
Beskyttelsesgrad/-klasse:	**IP54 (92141)**
Beskyttelse mod slag:	IK05
Omgivelsestemperatur:	-25 °C til +50 °C
Kabinet:	UV-resistent polycarbonat af høj kvalitet
Materiale Farve:	-
Kanal 1 (lysstyring)	
Afbryderstyrke:	2300 W, cos φ = 1 1150 VA, cos φ = 0.5 800 W LED maks. startstrøm Ip (20 ms) = 165 A maks. startstrøm Ip (200 µs) = 800 A
Kontakt-type:	1x µ-kontakt, lukke/NO med Wolfram-kontakt
Tidsindstillinger:	15 sek. – 16 min, Impuls
Lux grænseværdi for tænd og sluk:	10 – 2000 Lux

Information om produktet

Set : Indoor 180-R uden ramme + P-sokkel Indoor 180 ren hvid mat, svarende til RAL9010

Vægbevægelsessensor med akustiksensor

Relæudførelse i tre-leder-teknik

Akustisk sensor kan indstilles uafhængigt

Automatisk forlængelse af efterløbstiden ved støj

Mulighed for manuel tænding via tryk

Fås med ramme (mål indvendig afdækning 60 x 60 mm) eller uden ramme til kombination med afdækningsramme (mål indvendig afdækning 50 x 50 mm) i 5 forskellige farver

I kombination med central plader kan anvendes i fælles ramme systemer af forskellige producenter

B.E.G. rammer og centrale plader til kombination med andre tilgængelige ramme systemer

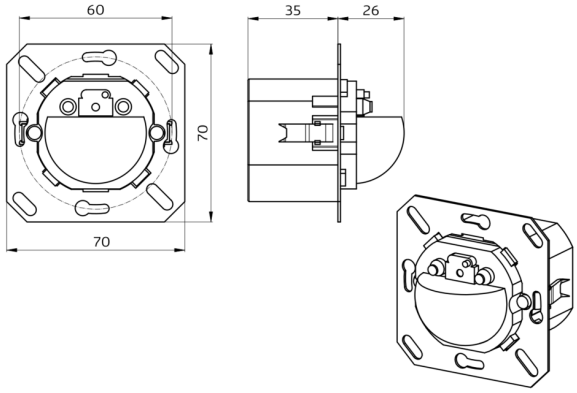
60
35
26
70
70

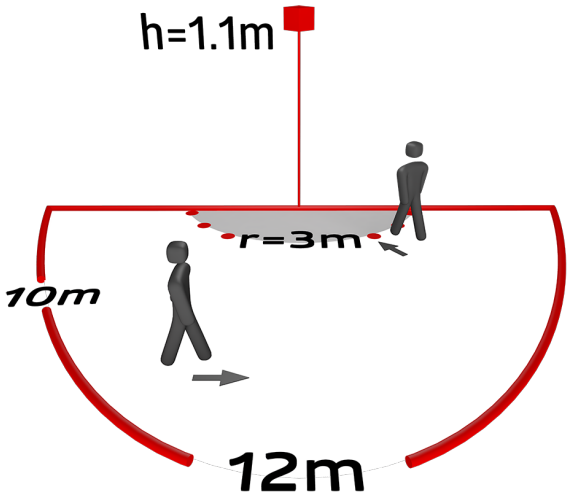
h=1.1m
r=3m
10m
12m

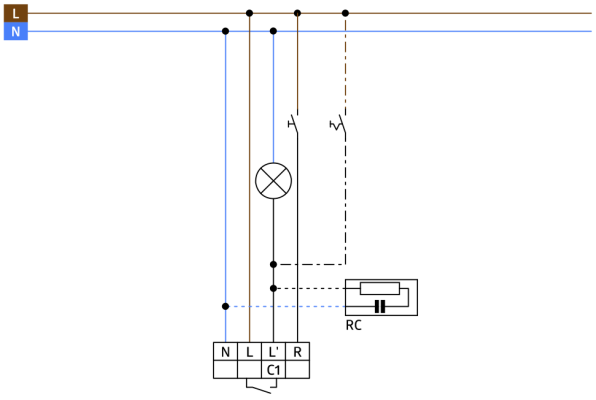
L
N
RC
N
L
L'
R
C1

Sæt artikler

For at få sættet i henhold til den tekniske specifikation skal du bestille de anførte varer.



Indoor 180-R uden ramme
Art.no: 92665

Spænding: 110 – 240 V AC 50 / 60 Hz
Dimensioner: uden ramme 70 x 70 x 61 mm
Strømforbrug: ca. 0.5 W



P-sokkel Indoor 180
Art.no: 92141

Dimensioner: 88 x 88 x 42 mm
Beskyttelsesgrad/-klasse: IP54
Beskyttelse mod slag: IK05