B.E.G. LUXOMAT®



Indoor 180-M-2C med ramme

92136 EAN: 4007529921362

230 V 2-kanals PIR-vægmonteret bevægelsessensor med 180° detekteringsvinkel og en rækkevidde på op til 10 m (150 m²), med lydsensor

Bestil data

Betegnelse	Farve	Art.no
Indoor 180-M-2C med ramme	ren hvid	92136

Anvendelsesområder

- Korridor/gangareal
- toiletter
- Entréer
- trapper
- Teknikrum

Tilbehør

Betegnelse	Farve	Art.no
BLE-IR-Adapter	sort	93067
IR-PD-2C	-	92475
IR-PD-Mini	-	92159
Ramme IP20 Indoor 180	ren hvid	92630
Ramme IP20 Indoor 180	trafikhvid	92631
Ramme IP20 Indoor 180	antracit	92634
Ramme IP54 Indoor 180	ren hvid	92139
Ramme IP20 Indoor 180	østershvid	92632
Ramme IP20 Indoor 180	sølv	92633
P-sokkel Indoor 180	ren hvid	92141
Afdækning Indoor 180 45x45	trafikhvid	38947
Afdækning Indoor 180 45x45	østershvid	39076
Afdækning Indoor 180 55 x 55 mm	ren hvid	39222
Afdækning Indoor 180 55 x 55 mm	trafikhvid	39223
Afdækning Indoor 180 55 x 55 mm	Signalhvid	39241

Afdækning Indoor 180 55x55	trafikhvid	39242
Afdækning Indoor 180 S1 56x56	ren hvid	35126
Afdækning Indoor 180 56x56 Modul2	ren hvid	35127
Aafdækningslameller Indoor 180 transparent		92294
Aafdækningslamelle Indoor 180		33233
Beskyttelseshætte Indoor 180		92018

Tekniske data

Spænding:	110 – 240 V AC 50 / 60 Hz
Dimensioner:	med ramme 87 x 87 x 61 mm
Strømforbrug:	ca. 0.4 W
Detektionsområde:	vandret 180° (Vægmontering)
Rækkevidde:	maks. 10 m på tværs maks. 3 m frontalt
Detekteret område bevægelserne detekteres på tværs:	150 m² / 1.1 m Monteringshøjde
Monteringshøjde min./maks./anbefalet:	1 m / 2.2 m / 1.1 m
Beskyttelsesgrad/-klasse:	IP20 / Klasse II
Beskyttelse mod slag:	IK05
Omgivelsestemperatur:	-25 °C til +50 °C
Kabinet:	UV-resistent polycarbonat af høj kvalitet
Materiale Farve:	ren hvid mat, svarende til RAL9010
Kanal 1 (lysstyring)	
Afbryderstyrke:	2300 W, cos φ = 1 1150 VA, cos φ = 0.5 800 W LED maks. startstrøm Ip (20 ms) = 165 A maks. startstrøm Ip (200 µs) = 800 A
Kontakt-type:	1x µ-kontakt, lukke/NO med Wolfram-kontakt
Tidsindstillinger:	15 sek. – 30 min, Impuls
Lux grænseværdi for tænd og sluk:	10 – 2000 Lux
Kanal 2 (HVAC potentialefri)	
Afbryderstyrke:	3 A (230 V), cos φ = 1
Kontakt-type:	1x µ-kontakt, potentialfri lukke/NO
Tidsindstillinger:	5 min – 120 min, Alarmimpuls, Impuls

Information om produktet

Vægtilstedeværelsessensor med akustiksensor

En kanal til frakobling af lys

En potentialfri kontakt til HVAC

Master enhed udførelse

Detekteringsområde kan udvides med slavesensorer

Akustisk sensor kan indstilles uafhængigt

Automatisk forlængelse af efterløbstiden ved støj

Fås med ramme (mål indvendig afdækning 60 x 60 mm) eller uden ramme til kombination med afdækningsramme (mål indvendig afdækning 50 x 50 mm) i 5 forskellige farver

I kombination med central plader kan anvendes i fælles ramme systemer af forskellige producenter

B.E.G. rammer og centrale plader til kombination med andre tilgængelige ramme systemer

Fabriksindstilling: 10 min og 500 Lux (15 min HVAC)

Anvendelseseksempler:
Korridor/gangareal, toiletter, Entréer, trapper, Teknikrum

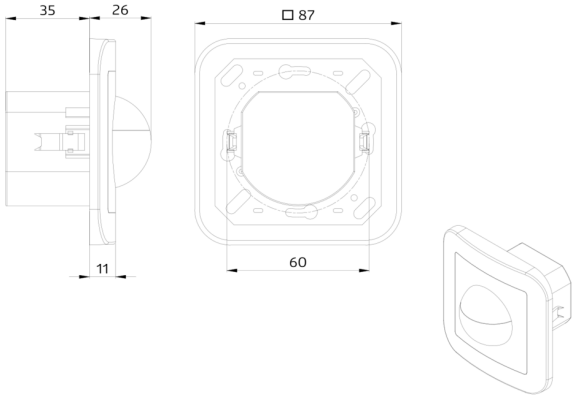
35
26
□87
11
60

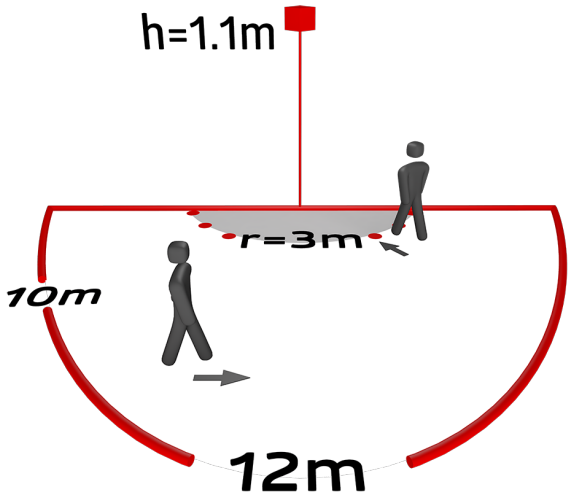
h=1.1m
r=3m
10m
12m

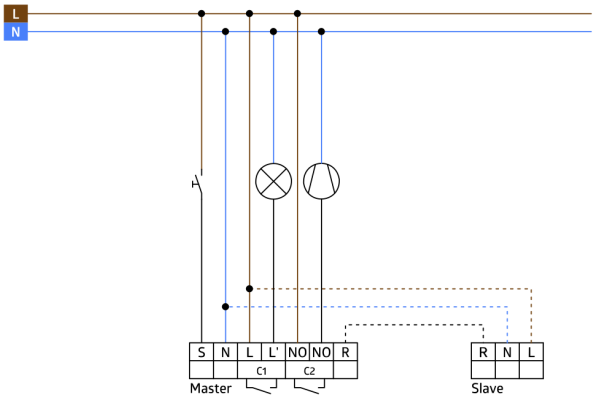
L
N
S
N
L
L'
NO
NO
R
C1
C2
Master
R
N
L
Slave

Tilbehør



BLE-IR-Adapter
Art.no: 93067

Dimensioner: 40 x 55 x 103 mm
Materiale Farve: sort
Frekvens: 2.4 GHz ISM band, GFSK
0.2 dBm + 5.3 dBi = 5.5 dBm

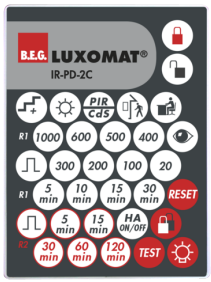

IR-PD-2C
Art.no: 92475

Batteri: 3.0 V Lithium CR2032 inklusiv
Dimensioner: 80 x 60 x 8 mm
Materiale Farve: -



IR-PD-Mini
Art.no: 92159

Batteri: 3.0 V Lithium CR2032 inklusiv
Dimensioner: 57 x 35 x 7 mm
Materiale Farve: -



Ramme IP20 Indoor 180
Art.no: 92630

Dimensioner: 86 x 86 mm
Beskyttelsesgrad/-klasse: IP20
Kabinet: UV-resistent polycarbonat af høj kvalitet



Ramme IP20 Indoor 180
Art.no: 92631

Dimensioner: 86 x 86 mm
Beskyttelsesgrad/-klasse: IP20
Kabinet: UV-resistent polycarbonat af høj kvalitet



Ramme IP20 Indoor 180
Art.no: 92634

Dimensioner: 86 x 86 mm
Beskyttelsesgrad/-klasse: IP20
Kabinet: UV-resistent polycarbonat af høj kvalitet



Ramme IP54 Indoor 180
Art.no: 92139

Dimensioner: 87 x 87 mm
Beskyttelsesgrad/-klasse: IP54
Kabinet: UV-resistent polycarbonat af høj kvalitet



Ramme IP20 Indoor 180
Art.no: 92632

Dimensioner: 86 x 86 mm
Beskyttelsesgrad/-klasse: IP20
Kabinet: UV-resistent polycarbonat af høj kvalitet



Ramme IP20 Indoor 180
Art.no: 92633

Dimensioner: 86 x 86 mm
Beskyttelsesgrad/-klasse: IP20
Kabinet: UV-resistent polycarbonat af høj kvalitet



P-sokkel Indoor 180
Art.no: 92141

Dimensioner: 88 x 88 x 42 mm
Beskyttelsesgrad/-klasse: IP54
Beskyttelse mod slag: IK05



Afdækning Indoor 180 45x45
Art.no: 38947

Dimensioner: 45 x 45 mm
Materiale Farve: trafikhvid mat, svarende til RAL9016



Afdækning Indoor 180 45x45
Art.no: 39076

Dimensioner: 45 x 45 mm
Kabinet: UV-resistent polycarbonat af høj kvalitet
Materiale Farve: østershvid mat, svarende til RAL1013



Afdækning Indoor 180 55 x 55 mm
Art.no: 39222

Dimensioner: 55 x 55 mm
Kabinet: UV-resistent polycarbonat af høj kvalitet
Materiale Farve: ren hvid blank, svarende til RAL9010



Afdækning Indoor 180 55 x 55 mm
Art.no: 39223

Dimensioner: 55 x 55 mm
Kabinet: UV-resistent polycarbonat af høj kvalitet
Materiale Farve: trafikhvid blank



Afdækning Indoor 180 55 x 55 mm
Art.no: 39241

Dimensioner: 55 x 55 mm
Kabinet: UV-resistent polycarbonat af høj kvalitet
Materiale Farve: Signalhvid blank, svarende til RAL9003



Afdækning Indoor 180 55x55
Art.no: 39242

Dimensioner: 55 x 55 mm
Kabinet: UV-resistent polycarbonat af høj kvalitet
Materiale Farve: trafikhvid blank, svarende til RAL9016



Afdækning Indoor 180 S1 56x56
Art.no: 35126

Dimensioner: 56 x 56 mm
Kabinet: UV-resistent polycarbonat af høj kvalitet
Materiale Farve: ren hvid blank, svarende til RAL9010



Afdækning Indoor 180 56x56 Modul2
Art.no: 35127

Dimensioner: 56 x 56 mm
Kabinet: UV-resistent polycarbonat af høj kvalitet
Materiale Farve: ren hvid blank, svarende til RAL9010



Aafdækningslameller Indoor 180 transparent
Art.no: 92294

Kabinet: UV-resistent polycarbonat af høj kvalitet

Aafdækningslamelle Indoor 180
Art.no: 33233

Kabinet: UV-resistent polycarbonat af høj kvalitet
Materiale Farve: hvid

Beskyttelseshætte Indoor 180
Art.no: 92018

Dimensioner: 56 x 56 mm
Kabinet: UV-resistent polycarbonat af høj kvalitet
Materiale Farve: ren hvid blank, svarende til RAL9010