B.E.G. LUXOMAT® net



Indoor 180-KNXs-ST uden ramme

93524 EAN: 4007529935246

KNX PIR-vægmonteret bevægelsessensor (standard) med 180° detekteringsvinkel og en rækkevidde på op til 10 m (150 m²)

Bestil data

Betegnelse	Farve	Art.no
Indoor 180-KNXs-ST uden ramme	-	93524

Tilbehør

Betegnelse	Farve	Art.no
BLE-IR-Adapter	sort	93067
IR-Adapter til Smartphones	sort	92726
IR-PD-KNX	-	92123
Ramme IP20 Indoor 180	ren hvid	92630
Ramme IP20 Indoor 180	trafikhvid	92631
Ramme IP20 Indoor 180	antracit	92634
Ramme IP54 Indoor 180	ren hvid	92139
Ramme IP20 Indoor 180	østershvid	92632
Ramme IP20 Indoor 180	sølv	92633
P-sokkel Indoor 180	ren hvid	92141
Afdækning Indoor 180 45x45	trafikhvid	38947
Afdækning Indoor 180 45x45	østershvid	39076
Afdækning Indoor 180 55 x 55 mm	ren hvid	39222
Afdækning Indoor 180 55 x 55 mm	trafikhvid	39223
Afdækning Indoor 180 55 x 55 mm	Signalhvid	39241

Afdækning Indoor 180 55x55	trafikhvid	39242
Afdækning Indoor 180 S1 56x56	ren hvid	35126
Afdækning Indoor 180 56x56 Modul2	ren hvid	35127
Aafdækningslameller Indoor 180 transparent		92294
Aafdækningslamelle Indoor 180		33233
Beskyttelseshætte Indoor 180		92018

Tekniske data

Spænding:	fra KNX-BUS
Dimensioner:	(uden ramme) 70 x 70 x 61 mm
Typ. Strømindgang:	12 mA
Detektionsområde:	vandret 180° (Vægmontering)
Rækkevidde:	maks. 10 m på tværs maks. 3 m frontalt
Detekteret område bevægelserne detekteres på tværs:	150 m² / 1.1 m Monteringshøjde
Monteringshøjde min./maks./anbefalet:	1 m / 2.2 m / 1.1 m
Beskyttelsesgrad/-klasse:	IP20 / Klasse III
Beskyttelse mod slag:	IK05
Omgivelsestemperatur:	-25 °C til +55 °C
Kabinet:	UV-resistent polycarbonat af høj kvalitet
Materiale Farve:	-
Lysfølere:	1
Antal PIR sensorer:	1
KNX TP 256:	Ja
KNX Secure:	Ja
Orienteringslys:	5 – 100 % / OFF / 1 min – 255 min
Natlys:	5 – 100 %
Luxindstillet værdi:	5 – 2000 Lux

Information om produktet

KNX tilstedeværelses detektor med integreret KNX bus kobling, specielt til installation i vægge

KNX Secure klar

Parametrering af ETS 5 til integrering i KNX-BUS-systemer

Individuel følsomheds justering af PIR-sensoren

Måling af blandet lys ved hjælp af en indvendig sensor

Intelligent semi-automatisk operation, tilstedeværelse uafhængig kontrol operation (Twilight Detector), fuldautomatisk drift

1 x lyskanal (for regulering eller tænd/sluk) 1 x slave udgang, 3 seperate HVAC udgange

Regler af tre lysgrupper via offset (ekstern påvirkning mulig)

Kort tilstedeværelse, selvregulering af opkørsels tiden, korridor funktion

Forskellige låse funktioner

Softstart

Opkald lys scener

Deaktiverbare statusindikatorer

Produktdatabasen, som kan importeres til ETS-systemet, medfølger ved leveringen eller kan hentes fra B.E.G.-hjemmesiden.

Master-Slave setup for at udvide detekteringsområdet

Output af den målte lysværdi til bussen

Tilpasning af dæmpnings kurve

Bi-directional fjernbetjening med IR adapter og B.E.G. smartphone app

PIN-kode

IR fjernbetjening via valgfri IR-fjernbetjening

Programmeringstilstand (fysisk adresse), der betjenes via IR

HVAC-tilstand (1 = komfort, 2 = standby, 3 = økonomi, 4 frost/varmeBeskyttelse)

Manuel påvirkning via eksterne KNX knapper muligt

Overvågning af funktionen (Heartbeat, cyklisk afsendelse)

Zwangsabschaltung

Intelligent central off-funktion

Abschaltvorwarnung

Burn-in-funktion med burn-in-tid mellem 1 – 100 timer, der frit kan indstilles

Adfærd på bussens spændings afkast definerbar på valg

Varierende sikkerhedsbrud efter slukning af armaturerne

Anvendelseseksempler: overvågning af offentlige toiletter, korridorer, arkivrum osv.

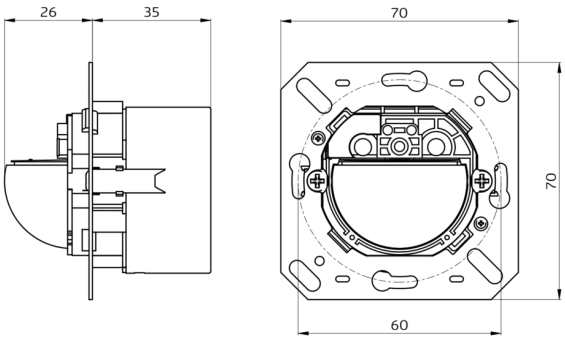
26
35
70
70
60

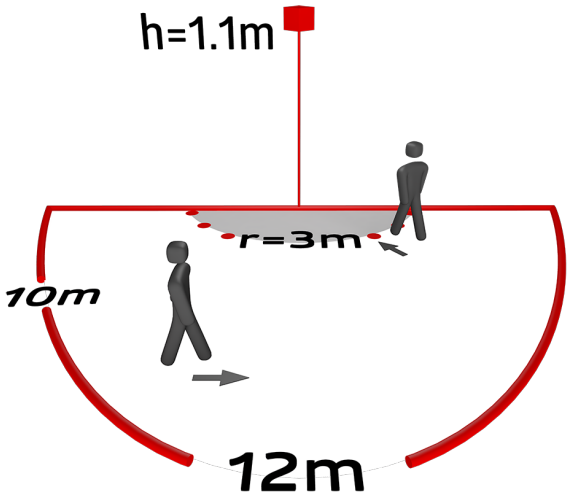
h=1.1m
r=3m
10m
12m

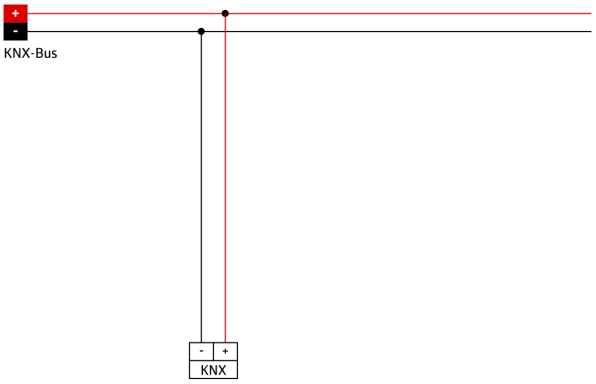
+
-
KNX-Bus
-
+
KNX

Tilbehør



BLE-IR-Adapter
Art.no: 93067

Dimensioner: 40 x 55 x 103 mm
Materiale Farve: sort
Frekvens: 2.4 GHz ISM band, GFSK
0.2 dBm + 5.3 dBi = 5.5 dBm



IR-Adapter til Smartphones
Art.no: 92726

Dimensioner: 47 x 19 x 10 mm
Beskyttelsesgrad/-klasse: IP20
Omgivelsestemperatur: -20 °C til +40 °C



IR-PD-KNX
Art.no: 92123

Batteri: 3.0 V Lithium CR2032 inklusiv
Dimensioner: 80 x 60 x 8 mm
Materiale Farve: -



Ramme IP20 Indoor 180
Art.no: 92630

Dimensioner: 86 x 86 mm
Beskyttelsesgrad/-klasse: IP20
Kabinet: UV-resistent polycarbonat af høj kvalitet



Ramme IP20 Indoor 180
Art.no: 92631

Dimensioner: 86 x 86 mm
Beskyttelsesgrad/-klasse: IP20
Kabinet: UV-resistent polycarbonat af høj kvalitet



Ramme IP20 Indoor 180
Art.no: 92634

Dimensioner: 86 x 86 mm
Beskyttelsesgrad/-klasse: IP20
Kabinet: UV-resistent polycarbonat af høj kvalitet



Ramme IP54 Indoor 180
Art.no: 92139

Dimensioner: 87 x 87 mm
Beskyttelsesgrad/-klasse: IP54
Kabinet: UV-resistent polycarbonat af høj kvalitet



Ramme IP20 Indoor 180
Art.no: 92632

Dimensioner: 86 x 86 mm
Beskyttelsesgrad/-klasse: IP20
Kabinet: UV-resistent polycarbonat af høj kvalitet



Ramme IP20 Indoor 180
Art.no: 92633

Dimensioner: 86 x 86 mm
Beskyttelsesgrad/-klasse: IP20
Kabinet: UV-resistent polycarbonat af høj kvalitet



P-sokkel Indoor 180
Art.no: 92141

Dimensioner: 88 x 88 x 42 mm
Beskyttelsesgrad/-klasse: IP54
Beskyttelse mod slag: IK05



Afdækning Indoor 180 45x45
Art.no: 38947

Dimensioner: 45 x 45 mm
Materiale Farve: trafikhvid mat, svarende til RAL9016



Afdækning Indoor 180 45x45
Art.no: 39076

Dimensioner: 45 x 45 mm
Kabinet: UV-resistent polycarbonat af høj kvalitet
Materiale Farve: østershvid mat, svarende til RAL1013



Afdækning Indoor 180 55 x 55 mm
Art.no: 39222

Dimensioner: 55 x 55 mm
Kabinet: UV-resistent polycarbonat af høj kvalitet
Materiale Farve: ren hvid blank, svarende til RAL9010



Afdækning Indoor 180 55 x 55 mm
Art.no: 39223

Dimensioner: 55 x 55 mm
Kabinet: UV-resistent polycarbonat af høj kvalitet
Materiale Farve: trafikhvid blank



Afdækning Indoor 180 55 x 55 mm
Art.no: 39241

Dimensioner: 55 x 55 mm
Kabinet: UV-resistent polycarbonat af høj kvalitet
Materiale Farve: Signalhvid blank, svarende til RAL9003



Afdækning Indoor 180 55x55
Art.no: 39242

Dimensioner: 55 x 55 mm
Kabinet: UV-resistent polycarbonat af høj kvalitet
Materiale Farve: trafikhvid blank, svarende til RAL9016



Afdækning Indoor 180 S1 56x56
Art.no: 35126

Dimensioner: 56 x 56 mm
Kabinet: UV-resistent polycarbonat af høj kvalitet
Materiale Farve: ren hvid blank, svarende til RAL9010



Afdækning Indoor 180 56x56 Modul2
Art.no: 35127

Dimensioner: 56 x 56 mm
Kabinet: UV-resistent polycarbonat af høj kvalitet
Materiale Farve: ren hvid blank, svarende til RAL9010



Aafdækningslameller Indoor 180 transparent
Art.no: 92294

Kabinet: UV-resistent polycarbonat af høj kvalitet

Aafdækningslamelle Indoor 180
Art.no: 33233

Kabinet: UV-resistent polycarbonat af høj kvalitet
Materiale Farve: hvid

Beskyttelseshætte Indoor 180
Art.no: 92018

Dimensioner: 56 x 56 mm
Kabinet: UV-resistent polycarbonat af høj kvalitet
Materiale Farve: ren hvid blank, svarende til RAL9010