B.E.G. LUXOMAT® net

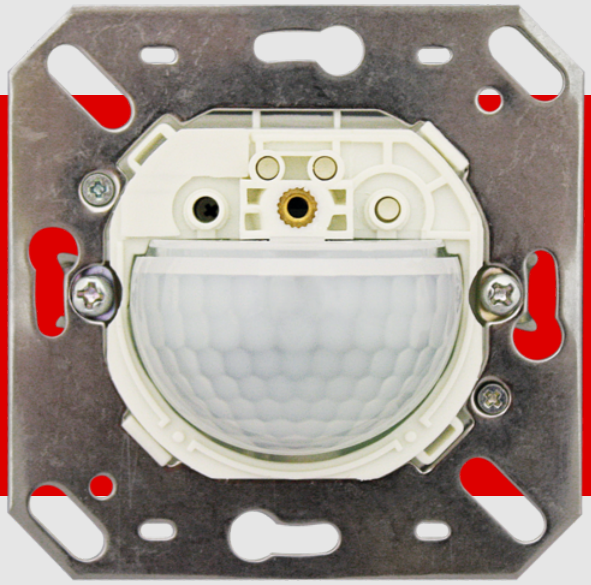

Indoor 180-BMS DALI-2 uden ramme

93540 EAN: 4007529935406

DALI-2 (BMS) PIR-vægmonteret multisensor med 180° detekteringsvinkel og en rækkevidde på op til 10 m (150 m²), DALI-2-indgangsenhed

Bestil data

Betegnelse	Farve	Art.no
Indoor 180-BMS DALI-2 uden ramme	hvid	93540

Tilbehør

Betegnelse	Farve	Art.no
Ramme IP20 Indoor 180	ren hvid	92630
Ramme IP20 Indoor 180	trafikhvid	92631
Ramme IP20 Indoor 180	antracit	92634
Ramme IP54 Indoor 180	ren hvid	92139
Ramme IP20 Indoor 180	østershvid	92632
Ramme IP20 Indoor 180	sølv	92633
P-sokkel Indoor 180	ren hvid	92141
Afdækning Indoor 180 45x45	trafikhvid	38947
Afdækning Indoor 180 45x45	østershvid	39076
Afdækning Indoor 180 55 x 55 mm	ren hvid	39222
Afdækning Indoor 180 55 x 55 mm	trafikhvid	39223
Afdækning Indoor 180 55 x 55 mm	Signalhvid	39241
Afdækning Indoor 180 55x55	trafikhvid	39242
Afdækning Indoor 180 S1 56x56	ren hvid	35126

Afdækning Indoor 180 56x56 Modul2	ren hvid	35127
Aafdækningslameller Indoor 180 transparent		92294
Aafdækningslamelle Indoor 180		33233
Beskyttelseshætte Indoor 180		92018

Tekniske data

Spænding:	fra DALI Bus, maks. 22.5 V DC
Dimensioner:	70 x 70 x 61 mm
Parametrisering:	via DALI-Bus og applikation, der understøtter DALI multisensorer i henhold til IEC62386, del 101, 103, 303 og 304
Typ. Strømindgang:	7 mA
Afviklingstid:	200 ms
Strømforbrug:	ca. 0.5 W
Detektionsområde:	vandret 180° (Vægmontering)
Rækkevidde:	maks. 10 m på tværs maks. 3 m frontalt
Detekteret område bevægelserne detekteres på tværs:	150 m² / 1.1 m Monteringshøjde
Monteringshøjde min./maks./anbefalet:	1 m / 2.2 m / 1.1 m
Beskyttelsesgrad/-klasse:	IP20 / Klasse II
Beskyttelse mod slag:	IK05
Lysmåling:	0 - 4095 Lux, Måling af blandingslys
Omgivelsestemperatur:	-25 °C til +55 °C
Kabinet:	UV-resistent polycarbonat af høj kvalitet
Materiale Farve:	hvid mat, svarende til RAL9010

Information om produktet

DALI-2 Multi sensor (input device), især for installation i vægge

DALI-2-certificeret produkt

Forsyningsspænding via Dali-bussen

DALI Multimaster teknologi i henhold til IEC 62386 del 103

Eksempel 0 indeholder oplysninger om pladsudnyttelse og bevægelsesdetektering i henhold til IEC 62386 del 303 på Dali-bussen

Eksempel 1 giver LUX-værdier i henhold til IEC 62386 del 304 på Dali-bussen

Parameter indstilling er mulig via en påkrævet Multimaster program controller fra enhver producent. Denne controller skal understøtte IEC 62386 dele 101/103/303/304.

Måling af blandet lys ved hjælp af en indvendig sensor

Detekteringsområdet kan begrænses ved hjælp af afdækningslameller

Fås til kombination med afdækningsramme (mål indvendig afdækning 50 x 50 mm) i 5 forskellige farver

I kombination med central plader kan anvendes i fælles ramme systemer af forskellige producenter

B.E.G. rammer og centrale plader til kombination med andre tilgængelige ramme systemer

Cover rammer skal bestilles separat, fås i forskellige farver

Individuel følsomheds justering af PIR-sensoren

Status lysdioder Aktiver/Deaktiver

Anvendelseseksempler:
parkeringskældre, Entréer, Korridor/gangareal, trapper, toiletter, Teknikrum

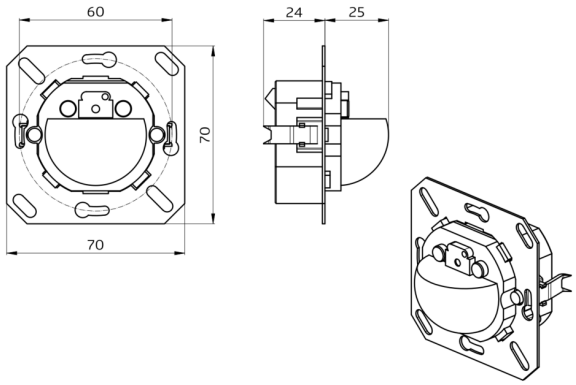
60
70
70
24
25

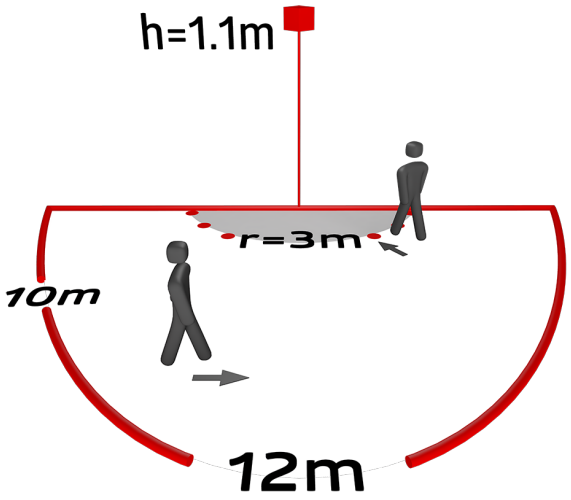
h=1.1m
r=3m
10m
12m

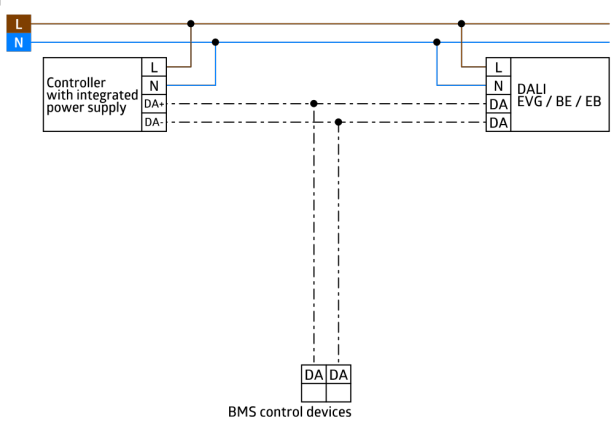
L
N
Controller
with integrated
power supply
L
N
DA+
DA-
L
N
DA
DA
DALI
EVG / BE / EB
DA
DA
BMS control devices

Tilbehør



Ramme IP20 Indoor 180
Art.no: 92630

Dimensioner: 86 x 86 mm
Beskyttelsesgrad/-klasse: IP20
Kabinet: UV-resistent polycarbonat af høj kvalitet



Ramme IP20 Indoor 180
Art.no: 92631

Dimensioner: 86 x 86 mm
Beskyttelsesgrad/-klasse: IP20
Kabinet: UV-resistent polycarbonat af høj kvalitet



Ramme IP20 Indoor 180
Art.no: 92634

Dimensioner: 86 x 86 mm
Beskyttelsesgrad/-klasse: IP20
Kabinet: UV-resistent polycarbonat af høj kvalitet



Ramme IP54 Indoor 180
Art.no: 92139

Dimensioner: 87 x 87 mm
Beskyttelsesgrad/-klasse: IP54
Kabinet: UV-resistent polycarbonat af høj kvalitet



Ramme IP20 Indoor 180
Art.no: 92632

Dimensioner: 86 x 86 mm
Beskyttelsesgrad/-klasse: IP20
Kabinet: UV-resistent polycarbonat af høj kvalitet



Ramme IP20 Indoor 180
Art.no: 92633

Dimensioner: 86 x 86 mm
Beskyttelsesgrad/-klasse: IP20
Kabinet: UV-resistent polycarbonat af høj kvalitet



P-sokkel Indoor 180
Art.no: 92141

Dimensioner: 88 x 88 x 42 mm
Beskyttelsesgrad/-klasse: IP54
Beskyttelse mod slag: IK05



Afdækning Indoor 180 45x45
Art.no: 38947

Dimensioner: 45 x 45 mm
Materiale Farve: trafikhvid mat, svarende til RAL9016



Afdækning Indoor 180 45x45
Art.no: 39076

Dimensioner: 45 x 45 mm
Kabinet: UV-resistent polycarbonat af høj kvalitet
Materiale Farve: østershvid mat, svarende til RAL1013

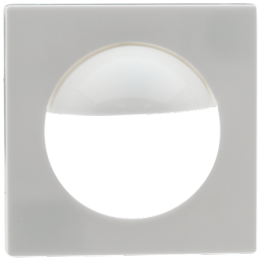

Afdækning Indoor 180 55 x 55 mm
Art.no: 39222

Dimensioner: 55 x 55 mm
Kabinet: UV-resistent polycarbonat af høj kvalitet
Materiale Farve: ren hvid blank, svarende til RAL9010



Afdækning Indoor 180 55 x 55 mm
Art.no: 39223

Dimensioner: 55 x 55 mm
Kabinet: UV-resistent polycarbonat af høj kvalitet
Materiale Farve: trafikhvid blank



Afdækning Indoor 180 55 x 55 mm
Art.no: 39241

Dimensioner: 55 x 55 mm
Kabinet: UV-resistent polycarbonat af høj kvalitet
Materiale Farve: Signalhvid blank, svarende til RAL9003



Afdækning Indoor 180 55x55
Art.no: 39242

Dimensioner: 55 x 55 mm
Kabinet: UV-resistent polycarbonat af høj kvalitet
Materiale Farve: trafikhvid blank, svarende til RAL9016



Afdækning Indoor 180 S1 56x56
Art.no: 35126

Dimensioner: 56 x 56 mm
Kabinet: UV-resistent polycarbonat af høj kvalitet
Materiale Farve: ren hvid blank, svarende til RAL9010



Afdækning Indoor 180 56x56 Modul2
Art.no: 35127

Dimensioner: 56 x 56 mm
Kabinet: UV-resistent polycarbonat af høj kvalitet
Materiale Farve: ren hvid blank, svarende til RAL9010



Aafdækningslameller Indoor 180 transparent
Art.no: 92294

Kabinet: UV-resistent polycarbonat af høj kvalitet

Aafdækningslamelle Indoor 180
Art.no: 33233

Kabinet: UV-resistent polycarbonat af høj kvalitet
Materiale Farve: hvid

Beskyttelseshætte Indoor 180
Art.no: 92018

Dimensioner: 56 x 56 mm
Kabinet: UV-resistent polycarbonat af høj kvalitet
Materiale Farve: ren hvid blank, svarende til RAL9010