B.E.G. LUXOMAT®



IR-PD-LD

92479 EAN: 4007529924790

Infrarød fjernbetjening til bekvem indstilling eller ændring af parametre

Specielt velegnet til lange afstande

Leveres komplet med vægbeslag

Bestil data

Betegnelse	Farve	Art.no
IR-PD-LD	-	92479

Tekniske data

Batteri:	3 x 1.5 V Micro AAA (medfølger ikke)
Dimensioner:	83 x 53 x 17 mm
Materiale Farve:	-
Transmit Range:	**overskyet/mørke:** maks. 12 m

Information om produktet

Infrarød fjernbetjening til bekvem indstilling eller ændring af parametre

Specielt velegnet til lange afstande

Leveres komplet med vægbeslag

Til brugbarhed / foreneligheden af tilbehør Der henvises til beskrivelserne af de vigtigste artikler

Fjernbetjeningens funktioner er beskrevet med den respektive sensorer

Egnet für: 92245, ...

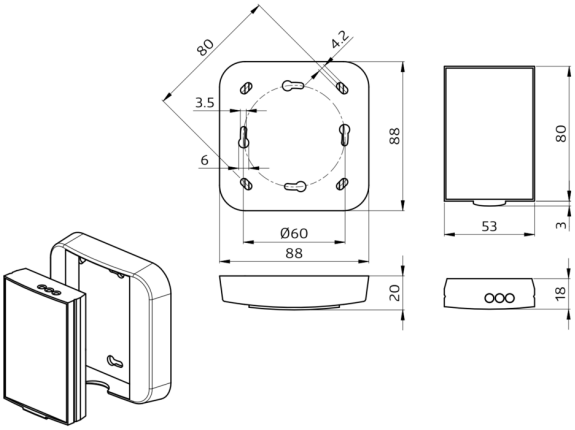
80
4.2
3.5
6
88
80
Ø60
88
53
3
20
18