B.E.G. LUXOMAT®



IR-PD-DALI-LD

92652 EAN: 4007529926527

Infrarød fjernbetjening til bekvem indstilling eller ændring af parametre

Specielt velegnet til lange afstande

Leveres komplet med vægbeslag

Bestil data

Betegnelse	Farve	Art.no
IR-PD-DALI-LD	-	92652

Tilbehør

Betegnelse	Farve	Art.no
Vægbeslag IR-RC	hvid	92100

Tekniske data

Batteri:	3 x 1.5 V Micro AAA (medfølger ikke)
Dimensioner:	83 x 53 x 17 mm
Materiale Farve:	-
Transmit Range:	**overskyet/mørke:** maks. 12 m

Information om produktet

Infrarød fjernbetjening til bekvem indstilling eller ændring af parametre

Specielt velegnet til lange afstande

Leveres komplet med vægbeslag

Er egnet til følgende tilstedeværelsessensore: - PD2-M-DALI/DSI
- PD4-M-DALI/DSI
- PD4-M-DALI/DSI-K
- PD9-M-DALI/DSI
- PD9-M-DALI/DSI-GH
- PD4-M-DUO-DALI

Fjernbetjeningens funktioner er beskrevet med den respektive sensorer

Egnet für: 92279, 92938, 93452, 93453, 93455, 93459, 93460, 93461, 93463, 93469, 93470, ...

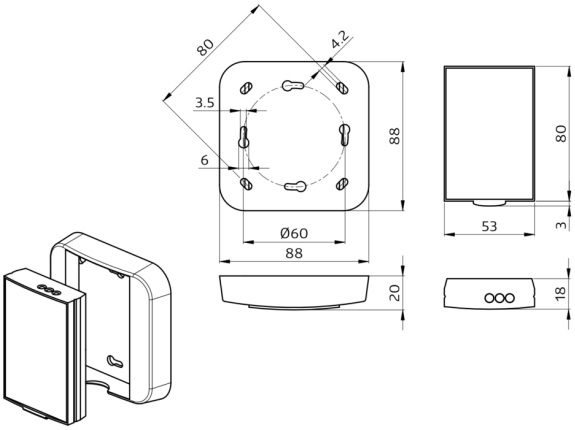
80
4.2
3.5
6
88
80
Ø60
88
53
3
20
18

Tilbehør



Vægbeslag IR-RC
Art.no: 92100

Dimensioner: 63 x 30 x 19 mm
Kabinet: UV-resistent polycarbonat af høj kvalitet
Materiale Farve: hvid