B.E.G. LUXOMAT®

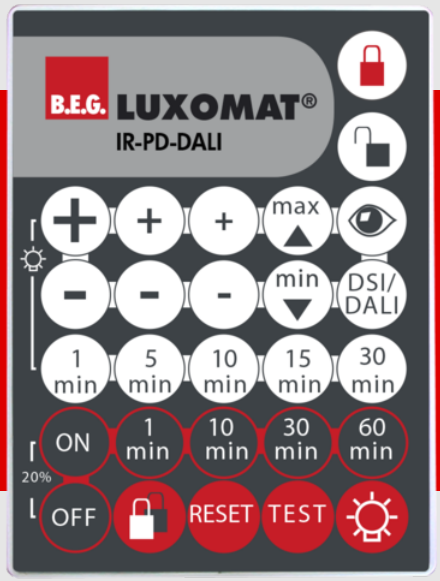

IR-PD-DALI

92094 EAN: 4007529920945

Infrarød fjernbetjening til bekvem indstilling eller ændring af parametre

Leveres komplet med vægbeslag

Fjernbetjeningens funktioner er beskrevet med den respektive sensorer

Bestil data

Betegnelse	Farve	Art.no
IR-PD-DALI	-	92094

Tilbehør

Betegnelse	Farve	Art.no
Vægbeslag IR-RC	hvid	92100

Tekniske data

Batteri:	3.0 V Lithium CR2032 inklusiv
Dimensioner:	80 x 60 x 8 mm
Materiale Farve:	-
Transmit Range:	**overskyet/mørke:** maks. 5 til 6 m **solskin:** maks. 2 til 3 m

Information om produktet

Infrarød fjernbetjening til bekvem indstilling eller ændring af parametre

Leveres komplet med vægbeslag

Simpel programmering af tilstedeværelsessensoren PD2-M-DALI/DSi, PD4-MDALI/DSI/-K, PD9-M-DALI/DSI/-GH og PD4-M-DUO-DALI/DSi

Fjernbetjeningens funktioner er beskrevet med den respektive sensorer

Egnet für: 92279, 92280, 92938, 93452, 93453, 93455, 93459, 93460, 93461, 93463, 93469, 93470, ...

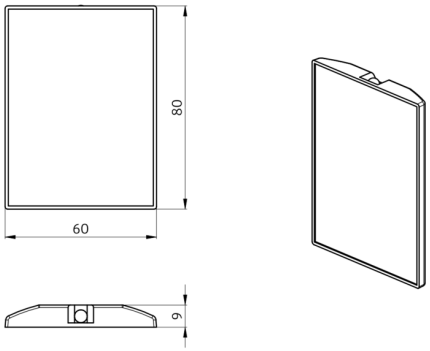
80
60
9

Tilbehør



Vægbeslag IR-RC
Art.no: 92100

Dimensioner: 63 x 30 x 19 mm
Kabinet: UV-resistent polycarbonat af høj kvalitet
Materiale Farve: hvid