

IR-HCL2-Mini

93374 EAN: 4007529933747

Infrarød-fjernbetjeningen til slutforbrugere

Aktiverer 4 forprogrammerede scener og dynamisk HCL kurve

Herunder ring til fastgørelse til nøgleringen

Bestil data

Betegnelse	Farve	Art.no
IR-HCL2-Mini	-	93374

Tilbehør

Betegnelse	Farve	Art.no
Vægbeslag IR-RC	hvid	92100

Tekniske data

Batteri:	3.0 V Lithium CR2032 inklusiv
Dimensioner:	57 x 35 x 7 mm
Materiale Farve:	-
Transmit Range:	**overskyet/mørke:** maks. 5 til 6 m **solskin:** maks. 2 til 3 m

Information om produktet

Infrarød-fjernbetjeningen til slutforbrugere

Aktiverer 4 forprogrammerede scener og dynamisk HCL kurve

Herunder ring til fastgørelse til nøgleringen

Til brugbarhed / foreneligheden af tilbehør Der henvises til beskrivelserne af de vigtigste artikler

Fjernbetjeningens funktioner er beskrevet med den respektive sensorer

Egnet für: 93484, 93485, ...

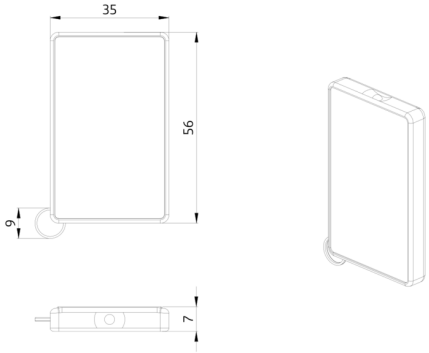
35
56
9
7

Tilbehør



Vægbeslag IR-RC
Art.no: 92100

Dimensioner: 63 x 30 x 19 mm
Kabinet: UV-resistent polycarbonat af høj kvalitet
Materiale Farve: hvid