B.E.G. LUXOMAT®



IR-CdS-T

92368 EAN: 4007529923687

Infrarød fjernbetjening til bekvem indstilling eller ændring af parametre

Leveres komplet med vægbeslag

Nem programmering af CdS-T-P skumringsrelæ og AL5-RC-Plus Next

Bestil data

Betegnelse	Farve	Art.no
IR-CdS-T	-	92368

Tilbehør

Betegnelse	Farve	Art.no
Vægbeslag IR-RC	hvid	92100

Tekniske data

Batteri:	3.0 V Lithium CR2032 inklusiv
Dimensioner:	80 x 60 x 8 mm
Materiale Farve:	-
Transmit Range:	**overskyet/mørke:** maks. 5 til 6 m **solskin:** maks. 2 til 3 m

Information om produktet

Infrarød fjernbetjening til bekvem indstilling eller ændring af parametre

Leveres komplet med vægbeslag

Nem programmering af CdS-T-P skumringsrelæ og AL5-RC-Plus Next

Fjernbetjeningens funktioner er beskrevet med den respektive sensorer

Egnet für: 92367, ...

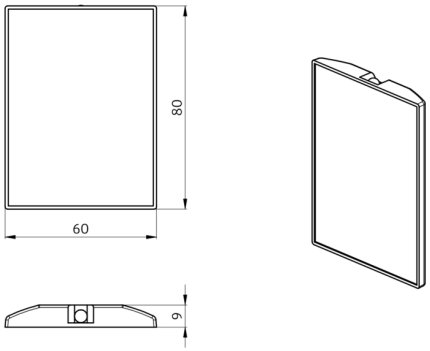
80
60
9

Tilbehør



Vægbeslag IR-RC
Art.no: 92100

Dimensioner: 63 x 30 x 19 mm
Kabinet: UV-resistent polycarbonat af høj kvalitet
Materiale Farve: hvid