B.E.G. LUXOMAT®

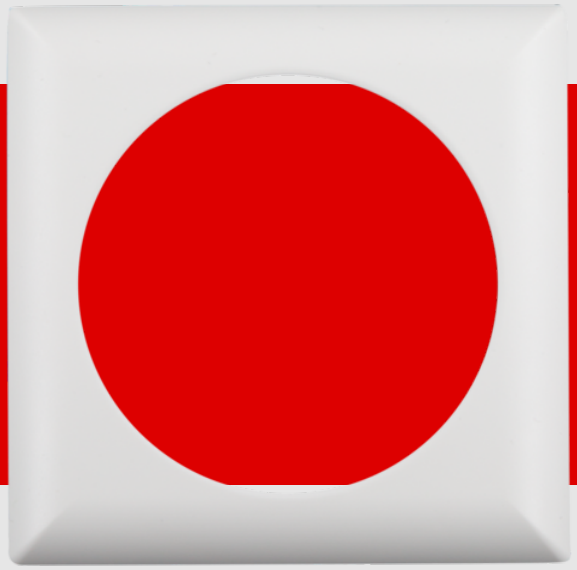

Firkantet designramme PD4-i

92992 EAN: 4007529929924

Square Clip design ramme for PD4 detektorer

Nem montering ved blot at klippe på

Bestil data

Betegnelse	Farve	Art.no
Firkantet designramme PD4-i	ren hvid	92992

Tekniske data

Dimensioner:	101 x 101 x 11.8 mm
Kabinet:	UV-resistent polycarbonat af høj kvalitet
Materiale Farve:	ren hvid mat, svarende til RAL9010

Information om produktet

Square Clip design ramme for PD4 detektorer

Nem montering ved blot at klippe på

Passend für: PD4-m-1c-de, PD4-m-2c-de, PD4-m-DIM-HKL-de, PD4-s-de, PD4-m-1c-k-de, PD4-m-1c-k-PS-de, PD4-m-2c-k-de, PD4-s-k-de, PD4N-LON-de

Egnet für: 92143, 92254, 92255, 92444, 92480, 92585, 92586, ...

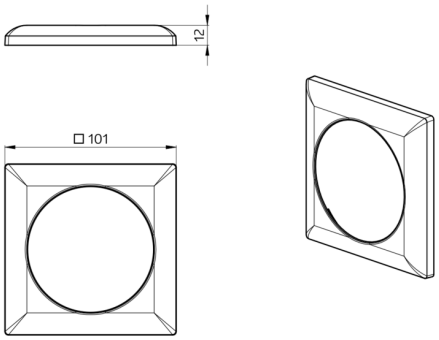
12
□ 101