B.E.G. LUXOMAT®



# Afdækningsring PD2/PD3 i

93085 EAN: 4007529930852

coverring til farve matching

Til brugbarhed / foreneligheden af tilbehør Der henvises til beskrivelserne af de vigtigste artikler

## Bestil data

| Betegnelse | Farve | Art.no |
|---|---|---|
| Afdækningsring PD2/PD3 i | | 93085 |

## Tekniske data

| | |
|---|---|
| Dimensioner: | Ø 84 x 9 mm |
| Kabinet: | UV-resistent polycarbonat af høj kvalitet |
| Materiale Farve: | kulsort blank, svarende til RAL9005 |

## Information om produktet

coverring til farve matching

Til brugbarhed / foreneligheden af tilbehør Der henvises til beskrivelserne af de vigtigste artikler

Egnet für: 92164, 92165, 92166, 92197, 92306, 92565, 93235, ...

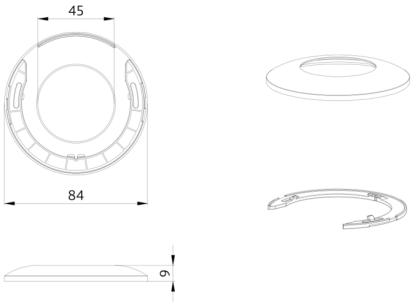
45
84
9