B.E.G. LUXOMAT®



Afdækning Indoor 180 56x56 Modul2

35127 EAN: 4007529351275

Center plade til montering af en Indoor 180 sensor insertet i Berker omskiftermodulet Modul 2

Bestil data

Betegnelse	Farve	Art.no
Afdækning Indoor 180 56x56 Modul2	ren hvid	35127

Tekniske data

Dimensioner:	56 x 56 mm
Kabinet:	UV-resistent polycarbonat af høj kvalitet
Materiale Farve:	ren hvid blank, svarende til RAL9010

Information om produktet

Center plade til montering af en Indoor 180 sensor insertet i Berker omskiftermodulet Modul 2

Egnet für: 92135, 92136, 92621, 92623, 92650, 92660, 92661, 92665, 92666, 92667, 92668, 93524, 93525, 93540, ...

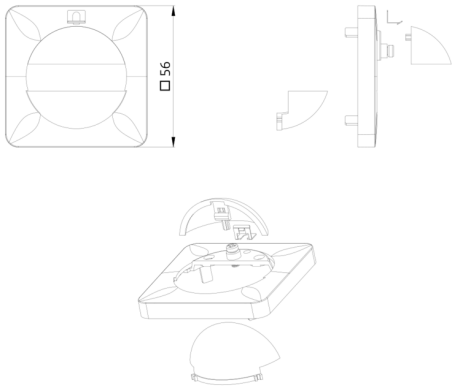
□56