B.E.G. LUXOMAT®

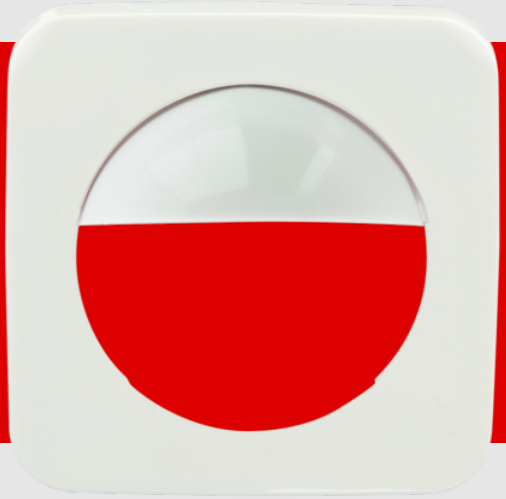

Afdækning Indoor 180 55x55

39242 EAN: 4007529392421

Center plade til indendørs 180 mur skifte

Bestil data

Betegnelse	Farve	Art.no
Afdækning Indoor 180 55x55	trafikhvid	39242

Tekniske data

Dimensioner:	55 x 55 mm
Kabinet:	UV-resistent polycarbonat af høj kvalitet
Materiale Farve:	trafikhvid blank, svarende til RAL9016

Information om produktet

Center plade til indendørs 180 mur skifte

Egnet für: 92135, 92136, 92621, 92623, 92650, 92660, 92661, 92665, 92666, 92667, 92668, 93524, 93525, 93540, ...

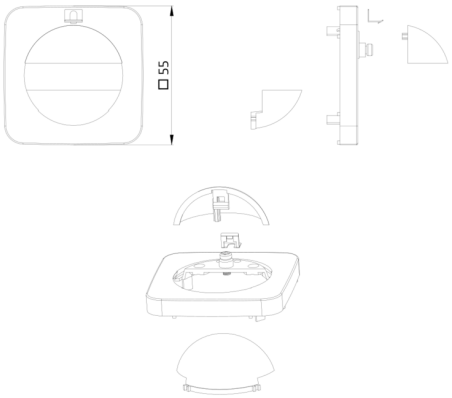
□55