B.E.G. LUXOMAT®

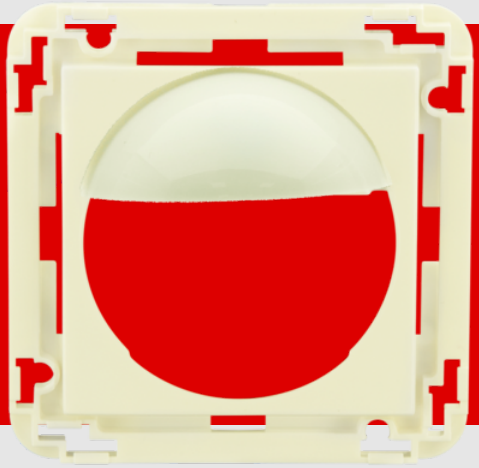

Afdækning Indoor 180 45x45

39076 EAN: 4007529390762

Central plade til installation af en sensor Indsæt indendørs 180 i et tilsvarende afbryder modul

Bestil data

Betegnelse	Farve	Art.no
Afdækning Indoor 180 45x45	østershvid	39076

Tekniske data

Dimensioner:	45 x 45 mm
Kabinet:	UV-resistent polycarbonat af høj kvalitet
Materiale Farve:	østershvid mat, svarende til RAL1013

Information om produktet

Central plade til installation af en sensor Indsæt indendørs 180 i et tilsvarende afbryder modul

Egnet für: 40114, 92135, 92136, 92621, 92623, 92650, 92660, 92661, 92665, 92666, 92667, 92668, 93524, 93525, 93540, ...

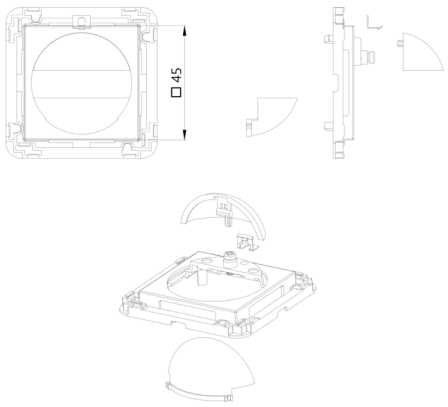
□45