B.E.G. LUXOMAT®



Afdækning Indoor 180 45x45

38947 EAN: 4007529389476

Central plade til installation af en sensor Indsæt indendørs 180 i et tilsvarende afbryder modul

Bestil data

Betegnelse	Farve	Art.no
Afdækning Indoor 180 45x45	trafikhvid	38947

Tekniske data

Dimensioner:	45 x 45 mm
Materiale Farve:	trafikhvid mat, svarende til RAL9016

Information om produktet

Central plade til installation af en sensor Indsæt indendørs 180 i et tilsvarende afbryder modul

Egnet für: 40114, 92135, 92136, 92621, 92623, 92650, 92660, 92661, 92665, 92666, 92667, 92668, 93524, 93525, 93540, ...

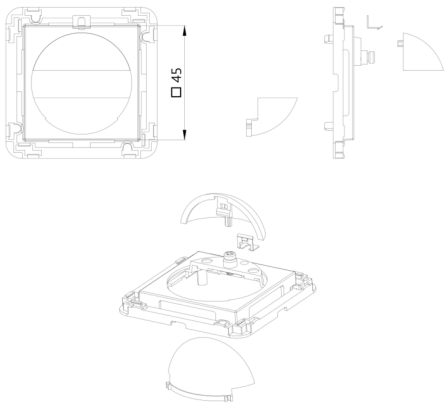
□45