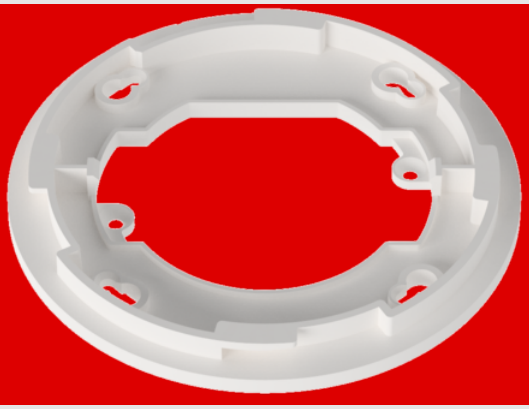

Adapterring PD2N DM

93089 EAN: 4007529930890

Adapterring til montering af PD2N i-enheder i en indbygget installationssituation

Til brug i kombination med tilbehøret PD2N FM dækring

Til brugbarhed / foreneligheden af tilbehør Der henvises til beskrivelserne af de vigtigste artikler

Bestil data

Betegnelse	Farve	Art.no
Adapterring PD2N DM		93089

Tekniske data

Dimensioner:	Ø 101 x 10 mm
Kabinet:	UV-resistent polycarbonat af høj kvalitet
Materiale Farve:	hvid mat, svarende til RAL9010

Information om produktet

Adapterring til montering af PD2N i-enheder i en indbygget installationssituation

Til brug i kombination med tilbehøret PD2N FM dækring

Til brugbarhed / foreneligheden af tilbehør Der henvises til beskrivelserne af de vigtigste artikler

Egnet für: 93240, 93351, 93452, 93453, 93455, 93476, 93477, 93580, 93760, 93761, 93762, 93763, ...

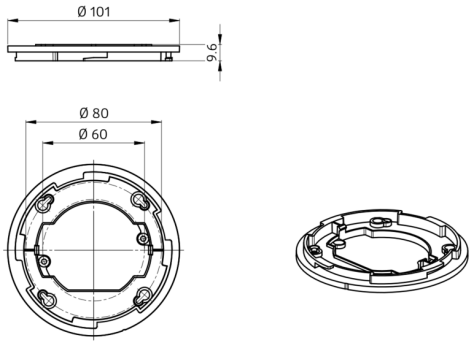
Ø 101
9.6
Ø 80
Ø 60