B.E.G. LUXOMAT®



Aafdækningslameller PD2-i

36635 EAN: 4007529366354

Afdækningslammeler for afgrænsning af detekteringsområdet

PD2-i

Bestil data

Betegnelse	Farve	Art.no
Aafdækningslameller PD2-i		36635

Tekniske data

Kabinet:	UV-resistent polycarbonat af høj kvalitet
Materiale Farve:	transparent

Information om produktet

Afdækningslammeler for afgrænsning af detekteringsområdet

PD2-i

Egnet für: 92164, 92165, 92166, 92306, 92565, ...

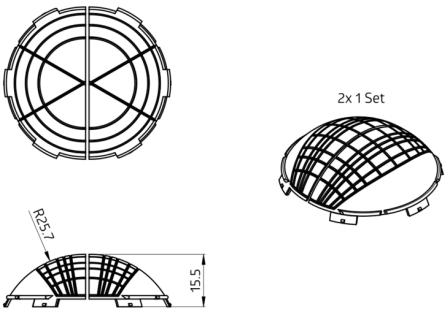
2x 1 Set
R25.7
15.5