B.E.G. LUXOMATIC®



ALC-B-360 SLU

91301 EAN: 4007529913015

230 V udendørs lampesokkel i hvid med E27-fatning (maks. 100 W), integreret 350°-bevægelsessensor, beskyttelse mod indtrængning nedenfra og skumringsafbryder, IP44; kan kombineres med systemglas.

Bestil data

Betegnelse	Farve	Art.no
ALC-B-360 SLU	hvid	91301

Tilbehør

Betegnelse	Farve	Art.no
SG Wien	hvid	94113
SG Oslo	transparent	94101
Hjørnesokkel ALC-ES	sort	91325
Hjørnesokkel ALC-ES	hvid	91305

Tekniske data

Spænding:	230 V AC +/- 10% 50 / 60 Hz
Dimensioner:	185 x 107 x 147 mm
Lampe:	maks. 100 W med indfatning E 27
Fotobiologisk sikkerhed:	RG 0
Beskyttelsesgrad/-klasse:	IP44 / Klasse II
Omgivelsestemperatur:	-10 °C til +40 °C
Kabinet:	UV-resistent polycarbonat af høj kvalitet
Materiale Farve:	hvid
Bevægelsessensor	
Afbryderstyrke:	1000 W, cos φ = 1 500 VA, cos φ = 0.5
Detektionsområde:	vandret 350° (Vægmontering)
Rækkevidde:	maks. 10 m på tværs maks. 6 m frontalt maks. 4 m krybezone
Tidsindstillinger:	4 sek. – 10 min
Lux grænseværdi for tænd og sluk:	2 – 1000 Lux

Information om produktet

Systemlampeunderdele ALC-B/-K med bevægelsessensor og skumringrelæ, egnet til glødepære

Til fri kombination med 17 forskellige systemglas SG – se nedenunder!

Registreringsområde vertikal 360° og horisontal 120°

Montering på væggen eller i det yder hjørne

Tidsbesparende „en hånd“-stiksokkelmontering

Det er muligt, at tilkoble yderligere lamper, som programmeres ligesom masterlampen

Levering uden lyskilder

Eksempler for anvendelsesmuligheder:
indgangsområder, garager, terrasser, altaner, indkørsler

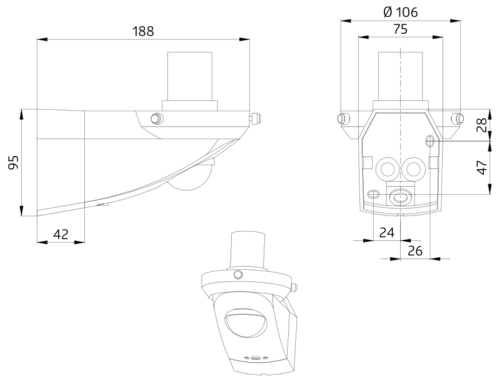
188
95
42
Ø 106
75
28
47
24
26

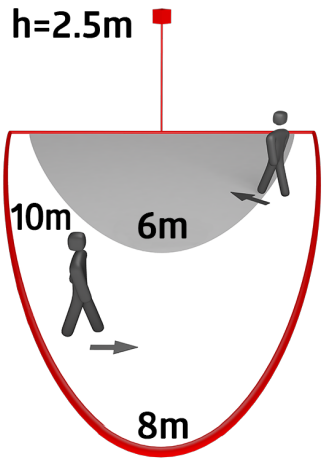
h=2.5m
10m
6m
8m

Tilbehør

SG Wien
Art.no: 94113

Dimensioner: (Kant Ø 82 mm) Ø 200 x 210 mm
Kabinet: opal - blank
Materiale Farve: hvid



Hjørnesokkel ALC-ES
Art.no: 91305

Kabinet: UV-resistent polycarbonat af høj kvalitet
Materiale Farve: hvid



SG Oslo
Art.no: 94101

Dimensioner: (Kant Ø 82 mm) Ø 215 x 220 mm
Kabinet: boble glas - Crystal
Materiale Farve: transparent



Hjørnesokkel ALC-ES
Art.no: 91325

Kabinet: UV-resistent polycarbonat af høj kvalitet
Materiale Farve: sort