B.E.G. LUXOMAT®



Sada pro montáž kyvadla PD2/3/4 SM

93179 EAN: 4007529931798

Sada pro závěsnou montáž zařízení pro povrchovou montáž

Vhodné pro tyčové trubky EN32 (nejsou součástí dodávky)

Délka kyvadla na míru podle požadavků zákazníka

Objednací údaje

Označení	Barva	Č. zboží
Sada pro montáž kyvadla PD2/3/4 SM	bílá	93179

Technické údaje

Rozměry:	1 : Ø 113 x 79 mm, 2 : Ø 113 x 34 mm
Bydlení:	obal UV a nárazuvzdorný polykarbonát
Barva materiál:	bílá, podobný RAL9010

Informace o produktu

Sada pro závěsnou montáž zařízení pro povrchovou montáž

Vhodné pro tyčové trubky EN32 (nejsou součástí dodávky)

Délka kyvadla na míru podle požadavků zákazníka

Horní jednotka slouží také jako rozvodná skříň

Spodní jednotku lze předem smontovat a připojit k horní jednotce pomocí rychloupínacího šroubu

Vhodné také pro zařízení, která se s příslušenstvím stávají zařízeními pro povrchovou montáž

Použitelnost/kompatibilitu příslušenství naleznete v popisech hlavních článků.

Vhodné pro: 92140, 92142, 92144, 92150, 92152, 92153, 92154, 92158, 92190, 92194, 92218, 92219, 92245, 92265, 92270, 92305, 92440, 92442, 92485, 92550, 92580, 92587, 92730, 92740, 92743, 92747, 92751, 92759, 92761, 93233, 93240, 93256, 93307, 93345, 93351, 93452, 93455, 93469, 93473, 93474, 93476, 93477, 93478, 93479, 93485, 93518, 93545, 93546, 93580, 93845, 94402, ...

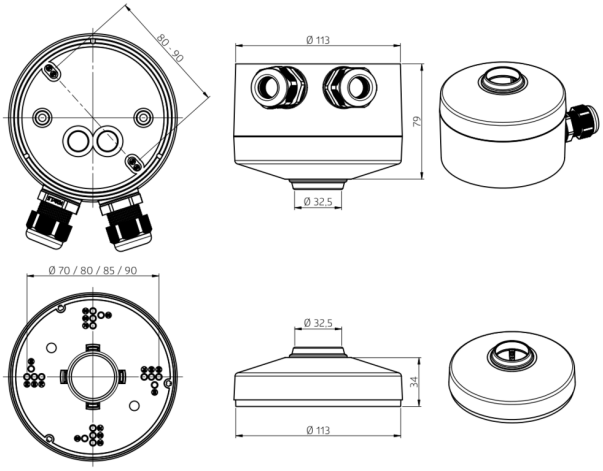
80 - 90
Ø 113
79
Ø 32,5
Ø 70 / 80 / 85 / 90
Ø 32,5
34
Ø 113