B.E.G. LUXOMAT®



SM montážní sada IP65 PD4N

93314 EAN: 4007529933143

Sada pro povrchovou montáž IP65 pro PD4N zařízení pro zapuštěnou montáž.

Použitelnost/kompatibilitu příslušenství naleznete v popisech hlavních článků.

Objednací údaje

Označení	Barva	Č. zboží
SM montážní sada IP65 PD4N	bílá	93314

Technické údaje

Rozměry:	133 x 133 x 69 mm
Stupeň krytí:	IP65
Barva materiál:	bílá

Informace o produktu

Sada pro povrchovou montáž IP65 pro PD4N zařízení pro zapuštěnou montáž.

Použitelnost/kompatibilitu příslušenství naleznete v popisech hlavních článků.

Vhodné pro: 92151, 93241, 93340, 93377, 93460, 93461, 93463, 93473, 93474, 93514, 93515, 93517, 93535, 93536, 93546, ...

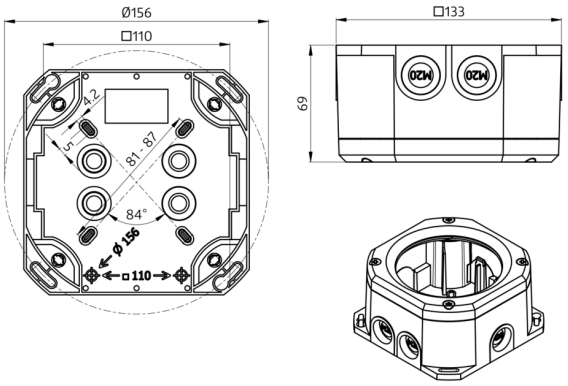
Ø156
□110
4.2
5
81 - 87
84°
Ø 156
□ 110
□133
69
M20
M20