PD4N-M-DACO-PRO DALI-2

93353 EAN: 4007529933532

Detektor přítomnosti s integrovaným aplikačním ovladačem DALI pro energeticky účinné řízení osvětlení

DALI-2 certifikovaný produkt

Integrované napájení DALI a 4 tlačítkové vstupy

Objednací údaje

Označení	Barva	Č. zboží
PD4N-M-DACO-PRO DALI-2	bílá	93353

Příslušenství

Označení	Barva	Č. zboží
IR-PD-GROUP	-	93113
SM montážní sada IP54 PD4N H	antracitová	93786
SM montážní sada IP54 PD4N H	bílá	93465
SM montážní sada IP54 PD4N H	černá	93788
SM montážní sada IP54 PD4N H	dopravní bílá	93787
Corridor lens PD4N type A	bílá	93073
lens PD4N, krycí kroužek	antracitová	93731
lens PD4N, krycí kroužek	černá	93733
lens PD4N, krycí kroužek	dopravní bílá	93732
Corridor lens PD4N type A, krycí kroužek	dopravní bílá	93742
Corridor lens PD4N type A, krycí kroužek	antracitová	93741
Corridor lens PD4N type A, krycí kroužek	černá	93743

Oblasti použití

- malé kanceláře
- open space kanceláře

drátěný koš BSK (Ø 200 x 90 mm)	bílá	92199
nástěnný držák PD2N/4N Typ A	dopravní bílá	93702
nástěnný držák PD2N/4N Typ A	antracitová	93701
nástěnný držák PD2N/4N Typ A	bílá	93700
nástěnný držák PD2N/4N Typ A	černá	93703
nástěnný držák PD2N/4N Typ A	bílá	93164

Technické údaje

Napětí:	230 V AC ±10% 50 Hz
Rozměry:	Ø 84 x 85 mm
Spotřeba elektrické energie:	ca. 2 W
Detektor slave:	až do 8
Detekční rozsah:	vodorovný 360° (stropní montáž)
Dosah:	max. Ø 24 m křížem max. Ø 8 m přímo max. Ø 6.4 m sedící
Sledovaná oblast (pohyb křížem):	450 m² / 2.5 m montážní výška
Montážní výška min./max./doporučená:	2 m / 10 m / 2.5 m
Stupeň krytí:	IP20 / třída II
Odolnost vůči rázu:	IK05
Okolní teplota:	-25 °C až +50 °C
Bydlení:	obal UV a nárazuvzdorný polykarbonát
Barva materiál:	bílá mat, podobný RAL9010
kanál 1 (ovládání osvětlení)	
Výstup DALI:	80 mA (garantováno), 125 mA (max.), Vypínací mechanismus
Podporované předřadníky:	DT5, DT6, DT7, DT8-Tc (HCL jedině možný s DT8-Tc, 2700 - 6500 K)
Podporované ovládací zařízení:	B.E.G. BMS (detekce pohybu, Měřicí světlý rozesílání)
Čas doběhu:	1 min – 150 min
Orientační světlo:	5 – 100 % / OFF / 1 min – 255 min / ∞
Nastavená hodnota jasu:	10 – 2500 lux
Měření smíšeného světla:	měření smíšeného světla

Informace o produktu

Detektor přítomnosti s integrovaným aplikačním ovladačem DALI pro energeticky účinné řízení osvětlení

DALI-2 certifikovaný produkt

Integrované napájení DALI a 4 tlačítkové vstupy

Nastavitelný komunikační režim "Broadcast" (1 světelná zóna, bez adresování) nebo "Multicast" (několik světelných zón, HVAC, s adresováním)

Lze vytvořit až 8 skupin osvětlení, přičemž pro každou skupinu je možné nastavit až 4 profily a 2 scény

Manuální spínání nebo stmívání pomocí konvenčních tlačítek.

Rychlé uvedení do provozu a postupy údržby pomocí Smartphone/Tablet App (Android, iOS) - Bluetooth nevyžaduje

Rozšiřitelné až o 8 multisenzorů B.E.G. BMS

Podpora tlačítek DALI-2

Poloautomatický, plně automatický nebo režim soumrakového spínače.

Nastavitelná dynamika regulace (minimální a maximální hodnoty)

Aktualizace firmwaru Over-the-Air (OTA): firmware lze bezdrátově a pohodlně aktualizovat na nejnovější verzi na dálku

Nastavitelná rychlost a zpoždění regulace

Měření míšeného světla díky vnitřnímu a vnějšímu světelnému senzoru.

Výstupní výkon DALI lze zvýšit pomocí příslušenství

Integrovaný obvod závislý na denním světle (nebo spínací výstup).

Nastavitelná spínací hodnota

Poslední hodnota - funkce připomenutí pro spínací hodnotu

Nastavitelná nastavená hodnota jasu a faktor odrazu

Indikace aktuální hodnoty světelného senzoru v B.E.G. One app

Samokontrola a zobrazení chyb zařízení v B.E.G. One app

Stav LED diod lze aktivovat / deaktivovat.

PIN

Funkce chodby - Deaktivuje možnost vypnout světlo tlačítkem

Funkce dělicí stěny: Aby bylo možné reagovat na změnu geometrie místnosti, lze pomocí detektoru B.E.G. BMS flexibilně přizpůsobit skupiny světel ve dvou místnostech

Počet účastníků DALI lze rychle a spolehlivě určit pomocí B.E.G. online plánovač linek DALI

Tovární nastavení 10minutová doba doběhu a nastavená hodnota jasu 500 luxů

Včetně předmontované pružinové svorky s odlehčením tahu a ochranného krytu proti dotyku pro montáž pod strop

Dostupné příslušenství pro povrchovou montáž

příklady použití:
malé kanceláře, open space kanceláře

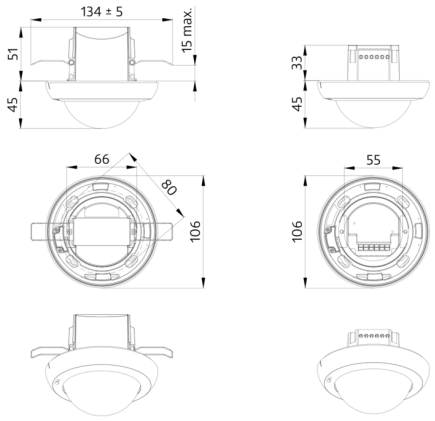
134 ± 5
15 max.
51
45
33
45
66
80
106
55
106

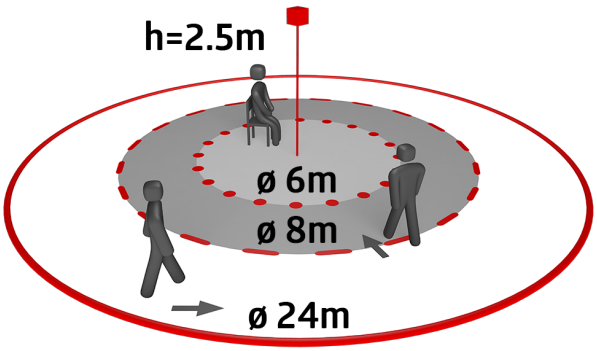
h=2.5m
ø 6m
ø 8m
ø 24m

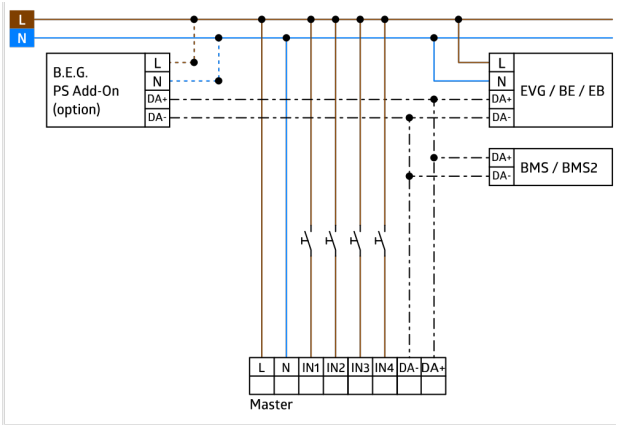
L
N
B.E.G.
PS Add-On
(option)
L
N
DA+
DA-
EVG / BE / EB
BMS / BMS2
L
N
IN1
IN2
IN3
IN4
DA-
DA+
Master

Příslušenství

IR-PD-GROUP
Č. zboží: 93113

Baterie: 3.0 V lithium CR2032 (včetně)
Rozměry: 80 x 60 x 8 mm
Barva materiál: -

SM montážní sada IP54 PD4N H
Č. zboží: 93786

Rozměry: Ø 110 x 45 mm
Stupeň krytí: IP54
Barva materiál: antracitová, podobný RAL7016

SM montážní sada IP54 PD4N H
Č. zboží: 93465

Rozměry: Ø 110 x 45 mm
Stupeň krytí: IP54
Barva materiál: bílá, podobný RAL9010

SM montážní sada IP54 PD4N H
Č. zboží: 93788

Rozměry: Ø 110 x 45 mm
Stupeň krytí: IP54
Barva materiál: černá, podobný RAL9005

SM montážní sada IP54 PD4N H
Č. zboží: 93787

Rozměry: Ø 110 x 45 mm
Stupeň krytí: IP54
Barva materiál: dopravní bílá, podobný RAL9016

Corridor lens PD4N type A
Č. zboží: 93073

Detekční rozsah: vodorovný 360° (stropní montáž)
Dosah: max. Ø 40 m křížem
max. Ø 20 m přímo
Sledovaná oblast (pohyb křížem): 250 m² / 2.5 m montážní výška

lens PD4N, krycí kroužek
Č. zboží: 93731

Detekční rozsah: vodorovný 360° (stropní montáž)
Dosah: max. Ø 24 m křížem
max. Ø 8 m přímo
max. Ø 6.4 m sedící
Sledovaná oblast (pohyb křížem): 450 m² / 2.5 m montážní výška

lens PD4N, krycí kroužek
Č. zboží: 93733

Detekční rozsah: vodorovný 360° (stropní montáž)
Dosah: max. Ø 24 m křížem
max. Ø 8 m přímo
max. Ø 6.4 m sedící
Sledovaná oblast (pohyb křížem): 450 m² / 2.5 m montážní výška

lens PD4N, krycí kroužek
Č. zboží: 93732

Detekční rozsah: vodorovný 360° (stropní montáž)
Dosah: max. Ø 24 m křížem
max. Ø 8 m přímo
max. Ø 6.4 m sedící
Sledovaná oblast (pohyb křížem): 450 m² / 2.5 m montážní výška

Corridor lens PD4N type A, krycí kroužek
Č. zboží: 93742

Detekční rozsah: vodorovný 360° (stropní montáž)
Dosah: max. Ø 40 m křížem
max. Ø 20 m přímo
Sledovaná oblast (pohyb křížem): 250 m² / 2.5 m montážní výška

Corridor lens PD4N type A, krycí kroužek
Č. zboží: 93741

Detekční rozsah: vodorovný 360° (stropní montáž)
Dosah: max. Ø 40 m křížem
max. Ø 20 m přímo
Sledovaná oblast (pohyb křížem): 250 m² / 2.5 m montážní výška

Corridor lens PD4N type A, krycí kroužek
Č. zboží: 93743

Detekční rozsah: vodorovný 360° (stropní montáž)
Dosah: max. Ø 40 m křížem
max. Ø 20 m přímo
Sledovaná oblast (pohyb křížem): 250 m² / 2.5 m montážní výška

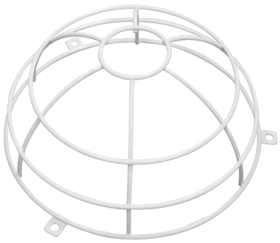

drátěný koš BSK (Ø 200 x 90 mm)
Č. zboží: 92199

Rozměry: Ø 200 x 90 mm
Odolnost vůči rázu: IK09
Bydlení: lakovaný ocelový koš

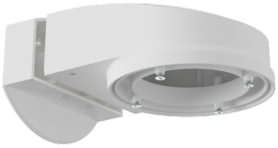

nástěnný držák PD2N/4N Typ A
Č. zboží: 93702

Rozměry: 133 x 106 x 66 mm
Stupeň krytí: IP54 / třída II
Bydlení: obal UV a nárazuvzdorný polykarbonát

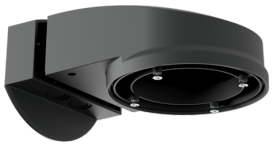

nástěnný držák PD2N/4N Typ A
Č. zboží: 93701

Rozměry: 133 x 106 x 66 mm
Stupeň krytí: IP54 / třída II
Bydlení: obal UV a nárazuvzdorný polykarbonát

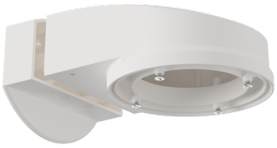

nástěnný držák PD2N/4N Typ A
Č. zboží: 93700

Rozměry: 133 x 106 x 66 mm
Stupeň krytí: IP54 / třída II
Bydlení: obal UV a nárazuvzdorný polykarbonát

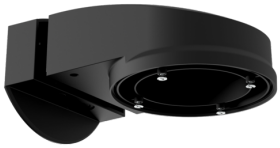

nástěnný držák PD2N/4N Typ A
Č. zboží: 93703

Rozměry: 133 x 106 x 66 mm
Stupeň krytí: IP54 / třída II
Bydlení: obal UV a nárazuvzdorný polykarbonát

nástěnný držák PD2N/4N Typ A
Č. zboží: 93164

Rozměry: 133 x 106 x 66 mm
Stupeň krytí: IP54 /
Bydlení: obal UV a nárazuvzdorný polykarbonát