B.E.G. LUXOMAT® net



PD4-CAS2-GH

93479 EAN: 4007529934799

PIR snímač přítomnosti kompatibilní s CASAMBI s 360° snímáním a detekčním polem až 30 x 19 m (440 m²) při montážní výšce 16 m, určený pro vysokoregálová sklady

Objednací údaje

Označení	Barva	Č. zboží
PD4-CAS2-GH	bílá	93479

Příslušenství

Označení	Barva	Č. zboží
drátěný koš BSK (Ø 200 x 90 mm)	bílá	92199
krycí lamela PD4	průhledný	92313
Sada pro montáž kyvadla PD2/3/4 SM	bílá	93179
Sada pro montáž kyvadla PD2/3/4 SM	černá barva	93193

Technické údaje

Napětí:	230 V AC ±10% 50 Hz
Rozměry:	Ø 101 x 76 mm
Parametrizace:	Casambi aplikace
Spotřeba elektrické energie:	0.4 W
Detekční rozsah:	vodorovný 360° oválný (stropní montáž)
Dosah:	30 m x 19 m
Sledovaná oblast (pohyb křížem):	440 m² / 14 m montážní výška
Montážní výška min./max./doporučená:	5 m / 16 m / 14 m
Stupeň krytí:	IP54 / třída II
Odolnost vůči rázu:	IK04
Okolní teplota:	-5 °C až +45 °C
Bydlení:	obal UV a nárazuvzdorný polykarbonát
Barva materiál:	bílá mat, podobný RAL9010
kanál 1 (ovládání osvětlení)	
Čas doběhu:	1 s – 60 min
Nastavená hodnota jasu:	1 – 4000 lux
Měření smíšeného světla:	měření smíšeného světla

Informace o produktu

Přítomnostní detektor Casambi pro povrchovou montáž ve vysokých montážních výškách.

Jasná indikace LED diody pro uvedení do provozu.

Externí teleskopický světelný senzor pro montážní výšku mezi 5 a 16 m (mechanicky upravitelné) pro měření světla podle aplikace.

Měření míšeného světla vnějším světelným senzorem.

Úprava faktoru odrazu a zadání svítivosti pro zobrazení skutečné svítivosti v aplikaci

Rozšíření detekční oblasti o další B.E.G. zařízení Casambi je možné

Individuální adaptace citlivosti detekce pro každý PIR senzor.

Rozsah může být omezen krycími lamelami

Značky pro nastavení detektoru.

Při využití detektorů ve vysokých skladech, je třeba dbát na to, že v příčných uličkách skladu musí být tyto detektory nainstalované tak, že mohou zachytit pouze pohyb v požadovaných uličkách. K tomu je využito přiložených stínících krytek nebo jiných technických opatření.

Možné manuální zapínání a stmívání tlačítkem

Pohodlné naprogramování s aplikací Casambi do chytrého telefonu

Pro další informace
https://www.beg-luxomat.com/cz/vysoke-montazni-vysky/

příklady použití:
hala s vysokými regály, sportovní haly/ skladovací haly

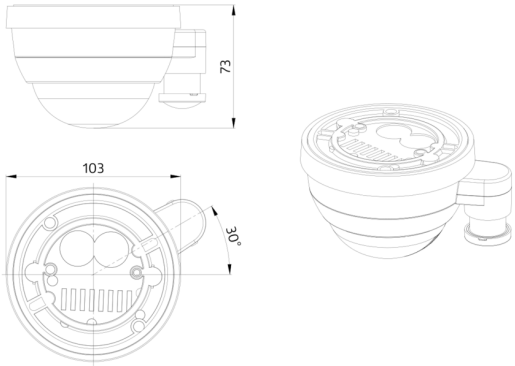

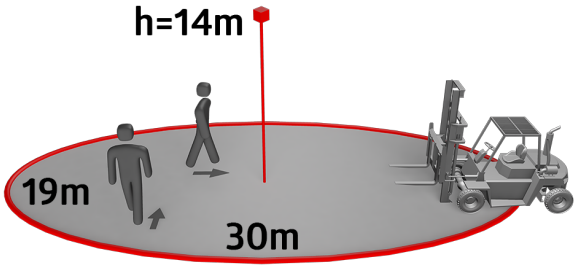

CASAMBI

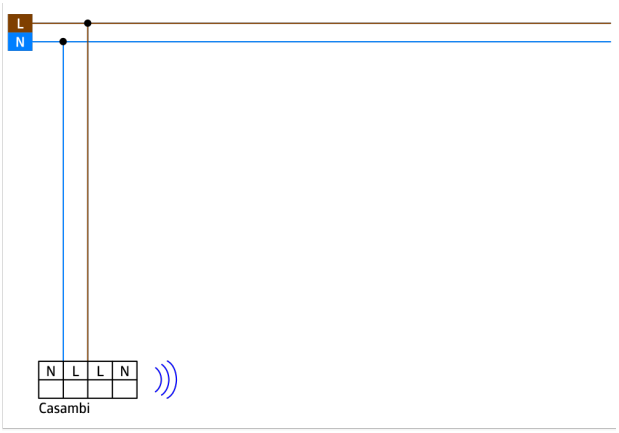
L
N
N L L N
Casambi

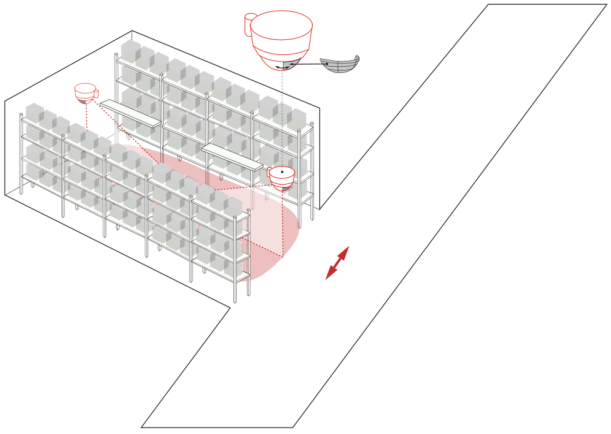

Příslušenství

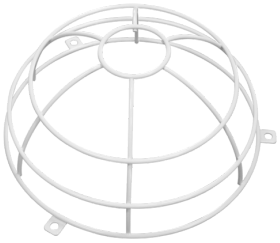

drátěný koš BSK (Ø 200 x 90 mm)
Č. zboží: 92199

Rozměry: Ø 200 x 90 mm
Odolnost vůči rázu: IK09
Bydlení: lakovaný ocelový koš



krycí lamela PD4
Č. zboží: 92313

Bydlení: obal UV a nárazuvzdorný polykarbonát
Barva materiál: průhledný



Sada pro montáž kyvadla PD2/3/4 SM
Č. zboží: 93179

Rozměry: 1 : Ø 113 x 79 mm, 2 : Ø 113 x 34 mm
Bydlení: obal UV a nárazuvzdorný polykarbonát
Barva materiál: bílá, podobný RAL9010



Sada pro montáž kyvadla PD2/3/4 SM
Č. zboží: 93193

Rozměry: 1 : Ø 113 x 79 mm, 2 : Ø 113 x 34 mm
Bydlení: obal UV a nárazuvzdorný polykarbonát
Barva materiál: černá barva, podobný RAL9005