

Corridor lens PD4N type A

93073 EAN: 4007529930739

Čočky pro pohybový/přítomnostní detektor PD4N Type A

Náhradní čočky pro optimální detekční rozsah na chodbách

Použitelnost/kompatibilitu příslušenství naleznete v popisech hlavních článků.

Objednací údaje

Označení	Barva	Č. zboží
Corridor lens PD4N type A	bílá	93073

Technické údaje

Detekční rozsah:	vodorovný 360° (stropní montáž)
Dosah:	max. Ø 40 m křížem max. Ø 20 m přímo
Sledovaná oblast (pohyb křížem):	250 m² / 2.5 m montážní výška
Montážní výška min./max./doporučená:	2.4 m / 2.6 m / 2.5 m
Odolnost vůči rázu:	IK04
Bydlení:	obal UV a nárazuvzdorný polykarbonát
Barva materiál:	bílá, podobný RAL9010

Informace o produktu

Čočky pro pohybový/přítomnostní detektor PD4N Type A

Náhradní čočky pro optimální detekční rozsah na chodbách

Použitelnost/kompatibilitu příslušenství naleznete v popisech hlavních článků.

Vhodné pro: 93241, 93340, 93353, 93377, 93460, 93461, 93463, 93473, 93474, 93514, 93515, 93516, 93517, 93535, 93536, 93546, ...

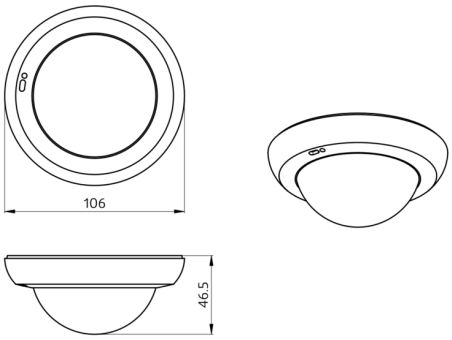
106
46.5

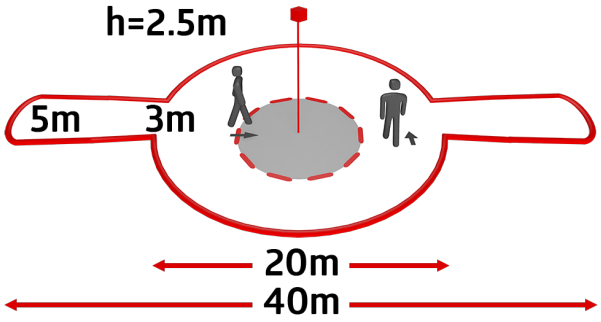
h=2.5m
5m
3m
20m
40m